SONY

* 4 2 9 6 9 1 1 4 3 * (1)

Wireless Stereo Headphones

Kezelési utasítás
Návod k obsluze
Instrukcja obsługi
Návod na používanie

MDR-NWBT10

©2011 Sony Corporation Printed in Malaysia

Magyar

Fontos információk

Óvintézkedések

A fejhallgatóról
- Ne állítson be olyan nagy hangerőt a Bluetooth fejhallgató használatakor, ami hosszú távon károsíthatja hallását.
- Nagy hangerő esetén a külső hangok esetenként nem hallhatók. Kerülje a Bluetooth fejhallgató használatát az olyan helyzetekben, amikor a hallás korlátozása nem megengedett, például vezetés vagy kerékpározás közben.

A fülhallgatók vagy fejhallgatók túlzott hangereje halláskárosodást okozhat.

Az akkumulátorokat (beszerelt akkumulátorok vagy elemek) ne tegye ki hosszabb ideig túlzott hőnek, mint például közvetlen napfénynek, tűznek vagy hasonló hőforrásnak.

Névleges áramfogyasztás: 100 mA

Megjegyzés a vásárlóknak: az alábbi információ csak az Európai Unió irányelveit alkalmazó országokban eladott berendezésekre vonatkozik

A lehetséges halláskárosodás megelőzése érdekében ne használja hosszú ideig, nagy hangerővel.

Alulírott, Sony Corp., nyilatkozom, hogy ez a termék megfelel a vonatkozó alapvető követelményeknek és az 1999/5/EC irányelv egyéb előírásainak.
További információkat a következő weboldalon található:
http://www.compliance.sony.de/

Ezt a terméket a Sony Corporation (Japán, 108-0075 Tokió, 1-7-1 Konan, Minato-ku) gyártotta. A termékbiztonsággal és az EMC irányelvekkel kapcsolatban a Sony Deutschland GmbH (Németország, 70327 Stuttgart, Hedelfinger Strasse 61.) a jogosult képviselő. Kérjük, bármely szervizeléssel vagy garanciával kapcsolatos ügyben, a különálló szerviz- vagy garanciadokumentumokban megadott címekhez forduljon.

Olaszország: az RLAN hálózat használatára vonatkozó előírások:
- a magánfelhasználásra vonatkozóan a 2003. 8. 1. dátumú, 259 sz. törvényerejű rendelet („Elektronikus kommunikációs törvény"). Nevezetesen a 104. cikkely jelzi, hogy mikor van szükség az általános engedély előzetes beszerzésére, valamint a 105. cikkely tartalmazza, hogy a szabad felhasználás mikor engedélyezett;
- a távközlési hálózatok és szolgáltatások RLAN-elérésére vonatkozóan, a 2003. 5. 28-i dátumú miniszteri rendelet és kiegészítései, valamint az elektronikus kommunikációs törvény 25. cikkelye (elektronikus kommunikációs hálózatok és szolgáltatások általános engedélyezése).

Norvégia: A rádiós berendezés használata Ny-Ålesund, Svalbard központjának 20 km-es sugarú környezetében nem engedélyezett.

Feleslegessé vált elektromos és elektronikus készülékek hulladékként való eltávolítása (Használható az Európai Unió és egyéb európai országok szelektív hulladékgyűjtési rendszereiben)

Ez a szimbólum a készüléken vagy a csomagolásán azt jelzi, hogy a terméket ne kezelje háztartási hulladékként. Kérjük, hogy az elektromos és elektronikai hulladék gyűjtésére kijelölt gyűjtőhelyen adja le. A feleslegessé vált termék helyes kezelésével segít megelőzni a környezet és az emberi egészség károsodását, mely bekövetkezhetne, ha nem követi a hulladékkezelés helyes módját. Az anyagok újrahasznosítása segít a természeti erőforrások megőrzésében. A termék újrahasznosítása érdekében további információért forduljon a lakhelyén az illetékesekhez, a helyi hulladékgyűjtő szolgáltatóhoz vagy ahhoz az üzlethez, ahol a terméket megvásárolta.

Feleslegessé vált elemek hulladékként való eltávolítása (Használható az Európai Unió és egyéb európai országok szelektív hulladékgyűjtési rendszereiben)

Ez a szimbólum az elemen vagy annak csomagolásán azt jelzi, hogy a terméket ne kezelje háztartási hulladékként.
Egyes elemeken vagy azok csomagolásán ez a szimbólum együtt szerepelhet a higany (Hg) vagy az ólom (Pb) vegyjelével akkor, ha az elem 0,0005%-nál több higanyt vagy 0,004%-nál több ólmot tartalmaz.
Kérjük, hogy azt a használt elemek gyűjtésére kijelölt gyűjtőhelyen adja le. A feleslegessé vált elemek helyes kezelésével segít megelőzni a környezet és az emberi egészség károsodását, mely bekövetkezhetne, ha nem követi a hulladékkezelés helyes módját. Az anyagok újrahasznosítása segít a természeti erőforrások megőrzésében.
Olyan berendezéseknél alkalmazott elemeket, ahol biztonsági, teljesítményi, illetve adatok megőrzése érdekében elengedhetetlen az energiaellátás folyamatosságának biztosítása, csak az arra felkészült szerviz állomány cserélheti ki.
Beépített elem esetén, hogy biztosítható legyen az elem megfelelő kezelése, a termékének elhasználódásakor jutassa el azt az arra kijelölt elektromos és elektronikus hulladékgyűjtő pontra.
Minden más elem esetén kérjük, hogy tanulmányozza, milyen módon lehet biztonságosan az elemet a készülékből eltávolítani. Az elemet a használt elemek megfelelő begyűjtőhelyén adja le.
A termék újrahasznosítása érdekében további információért forduljon a lakhelyén az illetékesekhez, a helyi hulladékgyűjtő szolgáltatóhoz vagy ahhoz az üzlethez, ahol a terméket megvásárolta.

Áttekintés

Az MDR-NWBT10 vezeték nélküli Sony sztereó fejhallgató (a kézikönyvben a továbbiakban: Bluetooth fejhallgató) vezeték nélküli Bluetooth technológiát használ.
- Akár vezeték nélkül is élvezheti a zenehallgatást, ha a Bluetooth funkciót támogató „WALKMAN" készüléket és Bluetooth hangtovábbító egységet (a továbbiakban: „Bluetooth eszköz") használ*1, amellyel egy Bluetooth kapcsolaton keresztül, távirányítással vezérelhetők a Bluetooth fejhallgató zenelejátszási funkciói (lejátszás, megállítás stb.).
- A Bluetooth 2.1-es verziója és az EDR*2 technológia jobb hangminőséget, kisebb interferenciát, alacsonyabb fogyasztást és egyszerű csatlakoztatást kínál. A Bluetooth fejhallgató az alábbi profilokat támogatja:
  - A2DP (Advanced Audio Distribution Profile): Kiváló minőségű audiotartalmak küldéséhez és fogadásához.
  - AVRCP (Audio Video Remote Control Profile): A/V eszközök vezérléséhez: szüneteltetés, megállítás, lejátszás indítása, hangerő-szabályozás stb.
- A Bluetooth fejhallgató az árammegosztási funkciót*3 támogató „WALKMAN" készülékkel lehet feltölteni. További részleteket az árammegosztási funkciót támogató „WALKMAN" kézikönyvében talál.

*1 A Bluetooth fejhallgatóhoz kapcsolódni képest Bluetooth eszközökkel kapcsolatos információkat „Az ügyfélszolgálati webhely" alatt talál.
*2 Enhanced Data Rate
*3 Az árammegosztási funkció a Bluetooth fejhallgató egy „WALKMAN" készülék belső akkumulátorának segítségével való feltöltését teszi lehetővé.

A Bluetooth vezeték nélküli technológia

A Bluetooth vezeték nélküli technológia rövid hatótávolságú vezeték nélküli technológia, amely lehetővé teszi a vezeték nélküli adatkommunikációt a digitális eszközök, például digitális zenelejátszók és fejhallgatók között. Nem kell kábelt használnia a kapcsolathoz, és az infravörös technológiával ellentétben az eszközöknek nem kell egymással szembe nézniük sem. Egy táskában vagy a zsebében is használhat ilyen eszközt.

Alkatrészek és vezérlőelemek

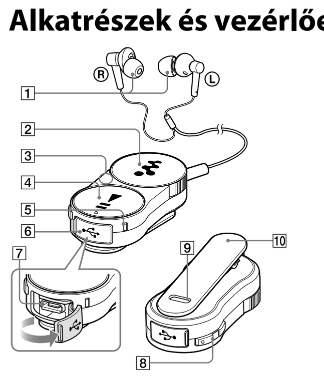

1. Fejhallgató
2. Vezérlőtárcsa (⏮/⏭)
3. Bluetooth-antenna
   Ne takarja le a Bluetooth-antennát a kezével stb. a Bluetooth-kommunikáció alatt. Ez megszakíthatja a Bluetooth-kommunikációt.
4. ►II/POWER gomb
5. Jelzőfény (kék) (vörös)
   A kommunikáció állapotát (kék) vagy az áramellátás állapotát (vörös) jelzi.
6. USB-aljzat védőfedele
7. USB-aljzat
8. VOL +/– gomb
9. RESET gomb
10. Csíptető

A Bluetooth fejhallgató vezérlése

Cél	Tegye az alábbiakat
Bekapcsolás/kikapcsolás	Nyomja le és tartsa lenyomva a ►II/POWER gombot körülbelül 2 másodpercig. A jelzőfény felvillan, és hangjelzés hallható.
Lejátszás/Szünet	Nyomja meg a ►II/POWER gombot.
Párosítás elvégzése mód	Nyomja le és tartsa lenyomva a ►II/POWER gombot több mint 7 másodpercig kikapcsolt módban, amíg a jelzőfény váltakozva kéken és vörösen villog.
A legutóbbi vagy az aktuális zeneszám elejének megkeresése/a következő zeneszám elejének megkeresése	Forgassa a vezérlőtárcsát ⏮/⏭ állásba.
Gyors hátratekerés/gyors előretekerés	Forgassa és tartsa elforgatva a vezérlőtárcsát ⏮/⏭ állásban.
A hangerő növelése/csökkentése	Nyomja meg a VOL +/– gombot.
A hangerő folyamatos növelése/csökkentése	Nyomja le és tartsa lenyomva a VOL +/– gombot.

Tipp
- Ha a Bluetooth fejhallgató nem a vártnak megfelelően működik, nyomja meg a RESET gombot például egy tűvel stb. A párosítási beállítások nem törlődnek.
- Hang egy Bluetooth eszközről való fogadása esetében módosíthatja a hang bitrátáját (A2DP hangátvitel).
  - Nyomja meg egyszerre és tartsa lenyomva a VOL + és a ►II/POWER gombot, amíg a Bluetooth fejhallgató bekapcsol.
    A hangot kiváló minőségben továbbítja a készülék (alapértelmezett beállítás). A kapcsolat állapota azonban instabillá válhat.
  - Nyomja meg egyszerre és tartsa lenyomva a VOL – és a ►II/POWER gombot, amíg a Bluetooth fejhallgató bekapcsol.
    Előfordulhat, hogy a hangminőség nem olyan jó, mint a másik beállítás esetében, de valószínű, hogy a kapcsolat állapota stabil marad. Ha a kapcsolat instabil, használja ezt a beállítást.

Megjegyzés
- A Bluetooth fejhallgató nem víz- vagy cseppálló.
  - Ha a Bluetooth fejhallgatót víz vagy izzadtság éri, belső alkatrészei rozsdásodhatnak, ami a Bluetooth fejhallgató hibás működéséhez vezet.
  - Ügyeljen arra, hogy a Bluetooth ne legyen nedves, és ne használja nedves környezetben.
  - Ne érintse nedves kézzel a vezérlőelemeket vagy az USB-aljzatot.
  - A Bluetooth fejhallgatóról egy száraz ruhadarabbal törölje le a nedvességet vagy az izzadtságot a használat után, illetve mielőtt a számítógéphez csatlakoztatná vagy töltené.

A jelzőfény
A Bluetooth fejhallgató állapotát a Bluetooth fejhallgató jelzőfényével ellenőrizheti.

Állapot	Villogási minták (○:kék/ ●:vörös)
Párosítás Keresés	○●○●○●○●○...
Csatlakoztatható	○–○–○–○–○...
Csatlakoztatás	○○–○○–○○–○○...
Csatlakoztatva	○––––––––○––––...
Zeneszámok hallgatása	○○–––––––○○–...

Tipp
Amikor az akkumulátor nincs kellően feltöltve, a villogás színe kékről vörösre vált.

A Bluetooth fejhallgató töltése

A Bluetooth fejhallgató beépített tölthető lítium-ion akkumulátorral rendelkezik. Használat előtt biztosítsa, hogy az akkumulátor teljesen fel legyen töltve.
Ez a szakasz a számítógéppel való töltés módját ismerteti. A mellékelt töltőkábel használatával a Bluetooth fejhallgató a „WALKMAN" készülékkel egyszerre, vagy a közvetlenül a „WALKMAN" készülékről tölthető (árammegosztás). Részleteket a „WALKMAN" készülék kézikönyvében talál.

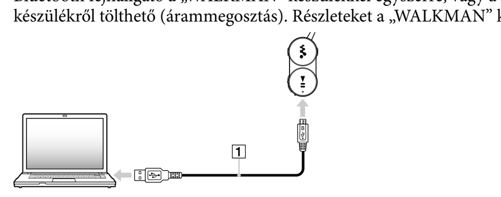

1. **Nyissa fel a Bluetooth fejhallgató USB-aljzatának fedelét.**
2. **Csatlakoztassa a Bluetooth fejhallgatót és a számítógépet a Micro USB-kábel [1] használatával (mellékelve).**
   A Bluetooth fejhallgató töltése alatt a jelzőfény (vörös) világít. A töltés befejezésekor automatikusan kialszik a jelzőfény.

Megjegyzés a Bluetooth fejhallgató számítógéppel végzett töltésével kapcsolatban
Nem töltheti a Bluetooth fejhallgatót a Micro USB-kábellel és a feltöltőkábellel (mellékelve) az alábbi módokon.

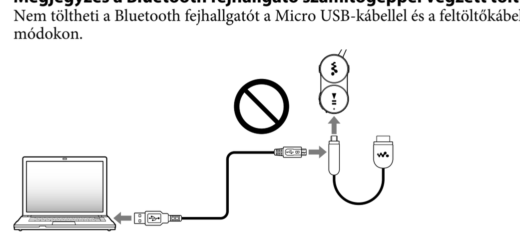

Az akkumulátor töltöttségi szintjének ellenőrzése
Az akkumulátor töltöttségi szintjének ellenőrzéséhez számolja meg, hányszor villan fel a jelzőfény a Bluetooth fejhallgató bekapcsolásakor.

Jelzőfény (vörös)	Állapot
3 alkalommal	Teljesen feltöltve
2 alkalommal	Közepes töltöttség
1 alkalommal	Alacsony töltöttség (töltésre van szükség)

Megjegyzés
- A már bekapcsolt fejhallgatón nem ellenőrizhető a töltöttség szintje.
- Amikor teljesen lemerül az akkumulátor a Bluetooth fejhallgató egy hangjelzést követően automatikusan kikapcsol.

Az akkumulátor töltésével kapcsolatos megjegyzések

- A Bluetooth fejhallgató töltéséhez mindenképpen csak a termék által támogatott Micro USB-kábelt vagy feltöltőkábelt használjon. A támogatott termékekkel kapcsolatos részletekért lásd: „Az ügyfélszolgálati webhely".
- Ha a Bluetooth fejhallgatót hosszú ideig nem használja, előfordulhat, hogy a fejhallgatón lévő jelzőfény (vörös) nem kezd világítani azonnal, amikor a fejhallgatót a számítógéphez csatlakoztatja. Ebben az esetben ne húzza ki a Micro USB-kábelt a Bluetooth fejhallgatóból, és várjon, amíg a jelzőfény (vörös) kigyullad.
- Ha megpróbálja tölteni az akkumulátort, mialatt a Bluetooth fejhallgató be van kapcsolva, a fejhallgató automatikusan kikapcsol. Nem kapcsolhatja be a Bluetooth fejhallgatót, miközben tölti azt.
- Az akkumulátort mindig az 5 °C és 35 °C közötti hőmérséklet-tartományban kell tölteni. Ha ettől eltérő hőmérsékleten próbálja meg tölteni az akkumulátort, előfordulhat, hogy a jelzőfény (vörös) akkor is kikapcsol, ha a töltés még nincs kész.
- Ha a számítógép hibernálás üzemmódba lép, mialatt a Bluetooth fejhallgatóhoz van csatlakoztatva, a töltés nem fejeződik be megfelelően. A töltés előtt ellenőrizze a számítógép beállítását. A jelzőfény (vörös) automatikusan kialszik, ha a számítógép hibernált állapotba lép. Ebben az esetben töltse fel ismét a Bluetooth fejhallgatót.
- Csak a mellékelt Micro USB-kábelt használja, és közvetlenül egy számítógéphez csatlakoztassa azt.
  Előfordulhat, hogy közvetett kapcsolaton, például USB-elosztón keresztül nem végezhető el megfelelően a töltés.

Párosítás

A Bluetooth eszközöket előre „párosítani" kell egymással.
A Bluetooth eszközök párosítását követően nem kell megismételni a párosítást, kivéve ha törli a párosítási adatokat.*

A párosítási eljárás

Tekintse meg a Bluetooth eszközökhöz mellékelt kézikönyveket. Ennek az eszköznek a neve: „MDR-NWBT10".

1. **A Bluetooth fejhallgató bekapcsolása előtt kapcsolja be a Bluetooth eszközöket, és helyezze el azokat legfeljebb 1 méterre a fejhallgatótól.**
2. **Lépjen be a párosítási módba a Bluetooth fejhallgatón.**
   Belépés a párosítási módba
   Nyomja meg és tartsa lenyomva a ►II/POWER gombot több mint 7 másodpercig*, miközben a Bluetooth fejhallgató ki van kapcsolva.
   A jelzőfény váltakozva kéken és vörösen villog, és a Bluetooth fejhallgató belép a párosítási módba.
   * Ha a Bluetooth fejhallgató megvásárlását követően első alkalommal hajtja végre a párosítást, nyomja meg és tartsa lenyomva a ►II/POWER gombot körülbelül 2 másodpercig, miközben a Bluetooth fejhallgató ki van kapcsolva.
   Megjegyzés
   Ha párosítás nem jön létre 5 percen belül, a párosítási mód megszakad, és a Bluetooth fejhallgató kikapcsol. Ebben az esetben kezdje újra 1. lépéstől.
3. **Lépjen be a párosítási módba a Bluetooth eszközön.**
   Tekintse át a Bluetooth eszközhöz kapott kézikönyvet.
   Tipp
   - Amikor megjelenik a csatlakozás céljának kiválasztására szolgáló képernyő, válassza az „MDR-NWBT10" lehetőséget.
   - Amikor megjelenik a kulcs beírására szolgáló képernyő, írja be a „0000" kulcsot.
4. **Aktiválja a Bluetooth kapcsolatot a Bluetooth eszközön.**
   Ha a párosítás befejeződött, a Bluetooth eszköztől függően a Bluetooth kapcsolat automatikusan létrejön.

Megjegyzés
Ha további Bluetooth készülékeket szeretne párosítani, ismételje meg a folyamatot az 1. lépéstől minden párosítás esetében.

Párosítás leállítása
Nyomja meg és tartsa lenyomva a ►II/POWER gombot körülbelül 2 másodpercig a Bluetooth fejhallgató kikapcsolásához.

Az összes párosítási információ törlése

1. **Ha a Bluetooth fejhallgató be van kapcsolva, nyomja meg és tartsa lenyomva a ►II/POWER gombot legalább 2 másodpercig a fejhallgató kikapcsolásához.**
2. **Nyomja meg egyszerre és tartsa lenyomva a ►II/POWER és a ⏮ gombokat legalább 7 másodpercig.**
   A jelzőfény (kék) 4-szer felvillan, és a termékben tárolt párosítási adatok törlődnek.

* Az alábbi esetekben kell megismételni a párosítást.
- Ha a párosítási adatok törlődnek a Bluetooth fejhallgatóból javítást stb. követően.
- Ez a Bluetooth fejhallgató legfeljebb 8 eszközzel párosítható. Ha 8 eszközzel való párosítást követően újabb eszközt párosít, az új eszköz azt az eszközt váltja fel a 8 párosított eszköz közül, amely csatlakozási időpontja a legrégebbi.
- Ha törli a Bluetooth fejhallgató párosítási adatait a Bluetooth eszközön.

Zenehallgatás

Megjegyzés
A Bluetooth fejhallgató használata előtt győződjön meg az alábbiakról.
- A Bluetooth fejhallgató akkumulátora megfelelően van feltöltve.
- A fejhallgató párosítva van egy Bluetooth eszközzel.

A működés a Bluetooth eszköztől függően eltérhet. Tekintse át a Bluetooth eszközhöz mellékelt kézikönyvet is.

1. **Kapcsolja be a Bluetooth eszközt.**
2. **Ha a Bluetooth fejhallgató ki van kapcsolva, nyomja meg és tartsa lenyomva a ►II/POWER gombot legalább 2 másodpercig.**
   A jelzőfény vörösen villog. Lásd „Az akkumulátor töltöttségi szintjének ellenőrzése" szakaszt a felvillanások számának vonatkozásában.
3. **Aktiválja a Bluetooth kapcsolatot a Bluetooth eszközön.**
   A Bluetooth eszköz működtetésével kapcsolatban a Bluetooth eszközhöz mellékelt kézkönyvből tájékozódhat.
4. **Játssza le a zeneszámot vagy videót a Bluetooth eszközön.**
   A Bluetooth fejhallgató gombjainak funkcióit az „Alkatrészek és vezérlőelemek" szakasz ismerteti.

Tipp
A Bluetooth eszköztől függően szükséges lehet a Bluetooth eszköz hangerejének beállítása is.

Befejezés

1. **Szüntesse meg a Bluetooth kapcsolatot a Bluetooth eszköz használatával.**
2. **Nyomja meg és tartsa lenyomva a ►II/POWER gombot a Bluetooth fejhallgató kikapcsolásához.**
   A jelzőfény (kék) felvillan, majd a Bluetooth fejhallgató kikapcsol.

A füldugók kiválasztása

Ha a füldugók nem illenek pontosan a fülébe, előfordulhat, hogy a mélyhangzás nem hallható. A jobb hangminőség élvezetéhez cserélje ki a füldugókat más méretűre, vagy változtasson a füldugók helyzetén, hogy azok kényelmesen és pontosan illeszkedjenek a fülébe. A fejhallgatóba M méretű füldugókat illesztenek a szállítás előtt. Ha úgy érzi, hogy az M méretű füldugók nem illeszkednek megfelelően a fülébe, cserélje le a füldugókat a mellékelt S vagy L méretű füldugók valamelyikére. A füldugók cseréjekor megfelelően rögzítse azokat a fejhallgatón, hogy azok használat közben ne essenek le róla, és a fülében maradjanak.

A füldugó rögzítése
Csavarva nyomja be a füldugók belső részeit a fejhallgatóba, amíg a kiemelkedő részét teljesen el nem fedi.

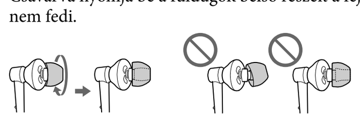

Tipp
A füldugók eldobhatók / cserélhetők. Ha a füldugók megsérülnek, cserélje le azokat újakra. A füldugókkal kapcsolatos információkat „Az ügyfélszolgálati webhely" alatt találja.

Óvintézkedések

A Bluetooth kommunikáció

- A Bluetooth vezeték nélküli technológia körülbelül 10 méter sugarú körben működik.
  A maximális kommunikációs tartomány az akadályoktól (emberi testtől, fémtől, falaktól stb.) és az elektromágneses környezettől függően változhat.
- Mivel a Bluetooth eszközök és a vezeték nélküli LAN (IEEE802.11b/g) ugyanazt a frekvenciát használják, mikrohullámú interferencia léphet fel, amely ronthatja a kommunikációs sebességet, zajt vagy érvénytelen kapcsolatot okozhat, ha a Bluetooth fejhallgatót vezeték nélküli LAN eszköz közelében használja. Ilyen esetben tegye a következőket.
  - A Bluetooth fejhallgatót legalább 10 méter távolságra használja a vezeték nélküli LAN eszköztől.
  - Ha a Bluetooth fejhallgatót 10 méteres távolságon belül használja egy vezeték nélküli LAN eszköztől, kapcsolja ki a vezeték nélküli LAN eszközt.
  - A Bluetooth fejhallgatót és a Bluetooth eszközt a lehető legközelebb helyezze el egymáshoz.
- A Bluetooth eszközök által kibocsátott mikrohullámok hatással lehetnek az elektronikus orvosi eszközök működésére. Kapcsolja ki a Bluetooth fejhallgatót és az egyéb Bluetooth eszközöket a következő helyeken, mert baleset okozhatnak:
  - ahol gyúlékony gáz található, kórházban, vonaton, repülőgépen vagy benzinkútnál
  - automata ajtók vagy tűzjelző közelében
- A Bluetooth fejhallgató a Bluetooth szabványnak megfelelő biztonsági lehetőségeket támogat, amelyek biztonságos kapcsolatot tesznek lehetővé a Bluetooth vezeték nélküli technológia használatakor, de a beállítástól függően lehet, hogy nem elegendő a biztonság. Legyen körültekintő, amikor Bluetooth vezeték nélküli technológiával kommunikál.
- Nem vállalunk felelősséget a Bluetooth kommunikáció során fellépő esetleges adatszivárgásért.
- Nem garantálható a kapcsolat az összes Bluetooth eszközzel.
- A csatlakoztatni kívánt eszköztől függően a kommunikáció elindulása eltarthat egy ideig.

Egyebek
- Ne helyezze a Bluetooth fejhallgatót párás, poros vagy kormos helyre, ne tegye ki gőz, közvetlen napfény hatásának, ne használja közlekedési lámpa előtt várakozó gépkocsiban. Ez hibás működést okozhat.
- Ha rosszul érzi magát a Bluetooth fejhallgató használatát követően, azonnal szüntesse be a Bluetooth fejhallgató használatát. Ha bármely probléma továbbra is fennáll, értesítse a legközelebbi Sony-forgalmazót.
- A Bluetooth fejhallgatóra ne helyezzen súlyt és ne gyakoroljon nyomást, mert hosszú tárolás esetén a Bluetooth fejhallgató deformálódhat.
- Ne tegye ki a fejhallgatót erős rázkódásnak.
- A fejhallgatót száraz, puha ruhadarabbal tisztítsa.

Hibaelhárítás

Ha problémát tapasztal a Bluetooth fejhallgató használata során, használja az alábbi ellenőrzési listát, és olvassa el a weboldalunkon található terméktámogatási információkat.
Ha bármely probléma továbbra is fennáll, értesítse a legközelebbi Sony-forgalmazót.

A Bluetooth fejhallgató nem kapcsol be.
→ Töltse fel a Bluetooth fejhallgató akkumulátorát.
→ A Bluetooth fejhallgató nem kapcsolható be töltés közben. Húzza ki az USB-kábelt a Bluetooth fejhallgatóból, majd kapcsolja be azt.

A párosítás nem hajtható végre.
→ Helyezze közelebb egymáshoz a Bluetooth fejhallgatót és a Bluetooth eszközt.

Nem hozható létre a Bluetooth kapcsolat.
→ Ellenőrizze, hogy a Bluetooth fejhallgató be van-e kapcsolva.
→ Ellenőrizze, hogy a Bluetooth eszköz, illetve annak Bluetooth funkciója be van-e kapcsolva.
→ A Bluetooth fejhallgatóban vagy a Bluetooth eszközökben tárolt párosítási adatok törlődnek. Hajtsa végre újból a párosítást.

A hang torz vagy szakadozik.
→ Ha elektromágneses sugárzást kibocsátó eszköz, például vezeték nélküli LAN, egyéb Bluetooth eszköz(ök) vagy mikrohullámú sütő közelében van, helyezkedjen el távolabb az ilyen forrásoktól.
→ Irányítsa a Bluetooth fejhallgató antennáját a Bluetooth eszköz irányába. Győződjön meg róla, hogy semmilyen akadály nem zavarja a kommunikációt.

A Bluetooth fejhallgató nem működik megfelelően.
→ Állítsa vissza a Bluetooth fejhallgatót. A Bluetooth fejhallgató visszaállításával kapcsolatos részletekért lásd: „Alkatrészek és vezérlőelemek" – „A Bluetooth fejhallgató vezérlése".

A töltés nem hajtható végre.
→ Ellenőrizze, hogy a Bluetooth fejhallgató és a számítógép megfelelően van csatlakoztatva a Micro USB-kábel (mellékelve) használatával.
→ Ellenőrizze, hogy a számítógép be van kapcsolva, és nincsen készenléti, alvó vagy hibernált módban.
→ Ellenőrizze, hogy a Bluetooth fejhallgató és a számítógép közvetlenül kapcsolódnak-e egymáshoz, nem pedig USB-elosztón keresztül.
→ Lehetséges, hogy a számítógép kapcsolódáshoz használt USB-portján lépett fel probléma. Használjon másik USB-portot, ha rendelkezésre áll ilyen.
→ Próbálkozzon ismét az USB-kapcsolat létesítésével, ha fentiektől eltérő problémát tapasztal.

A töltés túl sokáig tart.
→ Ellenőrizze, hogy a Bluetooth fejhallgató és a számítógép közvetlenül kapcsolódnak-e egymáshoz, nem pedig USB-elosztón keresztül.

Nincs hang.
→ Nem jön létre Bluetooth kapcsolat a Bluetooth fejhallgató és a Bluetooth eszköz között. Hozza létre a Bluetooth kapcsolatot.
→ Győződjön meg arról, hogy a Bluetooth eszköz lejátssza a zeneszámot, és növelje a csatlakoztatott eszköz hangerejét, ha szükséges.
→ Ellenőrizze, hogy a Bluetooth fejhallgató be van-e kapcsolva, és a hangerő nincs-e túl alacsonyra állítva.
→ Párosítsa ismét a Bluetooth fejhallgatót és a Bluetooth eszközt.

Halk hang.
→ Növelje a Bluetooth fejhallgató hangerejét.

A hang gyakran megugrik a lejátszás során.
→ Ha rosszak a rádióadás körülményei, az zavarhatja a nagy bitrátával történő hangátvitelt. A hang bitráta-beállításának módosításával kapcsolatban tekintse meg az „Alkatrészek és vezérlőelemek" részt.

Műszaki adatok

Támogatott modellek
Ezen Bluetooth fejhallgató támogatott modelljeivel kapcsolatos információkat „Az ügyfélszolgálati webhely" alatt találja.

Kommunikációs rendszer
Bluetooth specifikáció 2.1+EDR változata*1

Kimenet
Bluetooth Power Class 2 specifikáció

Maximális kommunikációs tartomány
A hatótáv kb. 10 méter*2

Frekvenciasáv
2,4000 GHz – 2,4835 GHz

Modulációs módszer
FHSS

Kompatibilis Bluetooth profilok*3
A2DP (Advanced Audio Distribution Profile)
AVRCP (Audio Video Remote Control Profile)

Támogatott kodek*4
SBC*5

Átviteli tartomány (A2DP)
20–20 000 Hz (44,1 kHz mintavételi frekvencia)

Működési hőmérséklet
0 °C–35 °C

Tápellátás
Beépített, újratölthető lítium-ion akkumulátor

Az akkumulátor élettartama (folyamatos lejátszás)
Kb. 4 óra

Töltési idő
USB-alapú töltés
Kb. 2,5 óra

Vevőegység típusa
Zárt, dinamikus

Hangszóró
Kb. 13,5 mm

Méretek (szé/ma/mé)
Kb. 50,5 mm × 24,5 mm × 11,3 mm

Méretek (szé/ma/mé, álló helyzetben)
Kb. 50,5 mm × 25,5 mm × 19,0 mm

Kábelhossz
Kb. 40 cm

Tömeg
27 g

Tartalom
- Vezeték nélküli sztereó fejhallgató (1)
- Füldugó a vezeték nélküli sztereó fejhallgatóhoz (S, M, L méretben) (2)
  A fejhallgatóba M méretű füldugókat illesztenek a szállítás előtt.
- Micro USB-kábel (1)
- Feltöltőkábel (1)
- Használati útmutató (ez a kézikönyv) (1)

*1 Az EDR az Enhanced Data Rate rövidítése.
*2 A hatótáv a kommunikációs környezettől függően változhat.
*3 A Bluetooth profilok a Bluetooth eszköz felhasználási céljának megfelelően vannak szabványosítva.
*4 A kodek az audiojelek tömörítési és átalakítási formátumát jelzi.
*5 Az SBC a Subband Codec rövidítése.

Rendszerkövetelmények az akkumulátor a Micro USB-kábel használatával történő töltéséhez

- IBM PC/AT kompatibilis számítógép, a következő Windows operációs rendszerek bármelyikével *1:
  Windows XP Home Edition *2 (Service Pack 3 vagy újabb)/Windows XP Professional *2 (Service Pack 3 vagy újabb)/Windows Vista Home Basic (Service Pack 2 vagy újabb)/ Windows Vista Home Premium (Service Pack 2 vagy újabb)/Windows Vista Business (Service Pack 2 vagy újabb)/Windows Vista Ultimate (Service Pack 2 vagy újabb)/Windows 7 Starter/ Windows 7 Home Basic/Windows 7 Home Premium/Windows 7 Professional/Windows 7 Ultimate

A fentiektől eltérő operációs rendszerek használata nem támogatott.
*1 Kivéve a Microsoft által nem támogatott operációsrendszer-verziókat.
*2 Kivéve a 64 bites operációsrendszer-verziókat.

Nem garantáljuk minden számítógép esetében a működést, még akkor sem, ha az megfelel a fenti rendszerkövetelményeknek.

- Nem támogatott környezetek:
  Saját kézzel összeállított számítógépek vagy operációs rendszerek / Az eredeti, a gyártó által telepített operációs rendszer továbbfejlesztése / Többféle rendszer indítását engedélyező környezet / Több monitort támogató környezet / Macintosh

A forma és a műszaki adatok előzetes bejelentés nélkül megváltozhatnak.

Védjegyre vonatkozó megjegyzések
- A Bluetooth szóvédjegy és embléma a Bluetooth SIG, Inc. tulajdona, és ezeket a Sony Corporation licencmegállapodás keretében használja. A többi védjegy és kereskedelmi megnevezés a megfelelő tulajdonosok tulajdona.
- A „WALKMAN" és a „WALKMAN" embléma a Sony Corporation bejegyzett védjegye.
- A Microsoft, a Windows és a Windows Vista a Microsoft Corporation Egyesült Államokban és/vagy más országokban bejegyzett védjegye.
- Az IBM és a PC/AT az International Business Machines Corporation bejegyzett védjegye.
- A Macintosh az Apple Inc. bejegyzett védjegye az Egyesült Államokban és más országokban.
- Az összes egyéb védjegy és bejegyzett védjegy a megfelelő tulajdonosok védjegye, illetve bejegyzett védjegye. Ebben a kézikönyvben a TM és az ® jelek nincsenek feltüntetve.

Az ügyfélszolgálati webhely
Ha bármilyen kérdése vagy problémája merülne fel a termékkel kapcsolatban, vagy információkat szeretne a termékkel kompatibilis eszközökről, akkor keresse fel a következő webhelyek egyikét.
Európai vásárlók:
http://support.sony-europe.com/DNA
Más országokban élő vásárlók:
http://www.sony-asia.com/support
Azok a vásárlók, akik a tengerentúli modelleket vásárolták meg:
http://www.sony.co.jp/overseas/support/

Česky

Důležité informace

Bezpečnostní opatření

O sluchátkách
- Ze sluchátek s technologií Bluetooth nepřehrávejte hudbu při takové hlasitosti, která by vám po delší době mohla poškodit sluch.
- Vnější zvuky mohou být při vysoké hlasitosti neslyšitelné. Hudbu ze sluchátek Bluetooth neposlouchejte v situacích, kdy sluch nesmí být zeslaben, například při řízení vozidla nebo jízdě na kole.

Nadměrná hlasitost sluchátek může způsobit ztrátu sluchu.

Nevystavujte baterie (modul akumulátoru nebo vložené baterie) vysokým teplotám, jako je sluneční záření, oheň atd., po delší dobu.

Stanovená spotřeba 100 mA

Poznámka pro zákazníky: následující informace se vztahují jen na produkty prodávané v zemích, ve kterých platí směrnice EU

Abyste zabránili případnému poškození sluchu, neposlouchejte hudbu při vysokých stupních hlasitosti po delší dobu.

Sony Corp. tímto prohlašuje, že toto zařízení je ve shodě se základními požadavky a dalšími příslušnými ustanoveními směrnice 1999/5/ES.
Podrobnosti lze získat na následující URL:
http://www.compliance.sony.de/

Výrobcem tohoto výrobku je Sony Corporation, 1-7-1 Konan Minato-ku Tokyo, 108-0075 Japonsko. Zplnomocněným zástupcem pro požadavky ohledně elektromagnetické kompatibility EMC a bezpečnosti výrobku je Sony Deutschland GmbH, Hedelfinger Strasse 61, 70327 Stuttgart, SRN. Pro záležitosti servisu a záruky se obracejte na adresy uvádené v servisních a záručních dokumentech.

Itálie: Použití sítě RLAN upravuje:
- pokud jde o soukromé použití, legislativní výnos č. 259 ze dne 1.8. 2003 („Kodex elektronické komunikace"). Zejména se stanovuje, kdy je potřeba předem získat obecné povolení (článek 104) a kdy je povoleno volné využití (článek 105),
- pokud jde o veřejný přístup RLAN k telekomunikačním sítím a službám, ministerský výnos ze dne 28.5. 2003, ve znění pozdějších předpisů, a čl. 25 Kodexu elektronické komunikace (obecné povolení pro elektronické komunikační sítě a služby).

Norsko: Použití tohoto radiového zařízení je zakázáno v zeměpisné oblasti o poloměru 20 km od centra Ny-Alesund, Svalbard v Norsku.

Likvidace nepotřebného elektrického a elektronického zařízení (platné v Evropské unii a dalších evropských státech uplatňujících oddělený systém sběru)

Tento symbol umístěný na výrobku nebo jeho balení upozorňuje, že by s výrobkem po ukončení jeho životnosti nemělo být nakládáno jako s běžným odpadem z domácnosti. Je nutné ho odvézt do sběrného místa pro recyklaci elektrického a elektronického zařízení. Zajištěním správné likvidace tohoto výrobku pomůžete zabránit případným negativním dopadům na životní prostředí a lidské zdraví, které by jinak byly způsobeny nevhodnou likvidací výrobku. Recyklováním materiálů, z nichž je vyroben, pomůžete ochránit přírodní zdroje. Podrobnější informace o recyklaci tohoto výrobku zjistíte u příslušného místního obecního úřadu, podniku pro likvidaci domovních odpadů nebo v obchodě, kde jste výrobek zakoupili.

Nakládání s nepotřebnými bateriemi (platí v Evropské unii a dalších evropských státech využívajících systém odděleného sběru)

Tento symbol umístěný na baterii nebo na jejím obalu upozorňuje, že s baterií opatřenou tímto označením by se nemělo nakládat jako s běžným domácím odpadem. Symbol nacházející se na určitých typech baterií může být použit v kombinaci s chemickou značkou. Značky pro rtuť (Hg) nebo olovo (Pb) se použijí, pokud baterie obsahuje více než 0,0005% rtuti nebo 0,004% olova.
Správným nakládáním s těmito nepotřebnými bateriemi pomůžete zabránit možným negativním dopadům na životní prostředí a lidské zdraví, k nímž by mohlo docházet v případech nevhodného zacházení s vyřazenými bateriemi. Materiálová recyklace pomůže chránit přírodní zdroje.
V případě, že výrobek z důvodů bezpečnosti, funkce nebo uchování dat vyžaduje trvalé spojení s vloženou baterií, je třeba, aby takovouto baterii vyjmul z přístroje pouze kvalifikovaný personál.
K tomu, aby s baterií bylo správně naloženo, předejte výrobek, který je na konci své životnosti na místo, jenž je určené ke sběru elektrických a elektronických zařízení za účelem jejich recyklace.
Pokud jde o ostatní baterie, prosím, nahlédněte do té části návodu k obsluze, která popisuje bezpečné vyjmutí baterie z výrobku. Nepotřebnou baterii odevzdejte k recyklaci na příslušné sběrné místo.
Pro podrobnější informace o recyklaci tohoto výrobku či baterií kontaktujte, prosím, místní obecní úřad, podnik zabezpečující místní odpadové hospodářství nebo prodejnu, kde jste výrobek zakoupili.

Souhrnné informace

Bezdrátová stereofonní sluchátka Sony MDR-NWBT10 (dále v tomto návodu jako sluchátka Bluetooth) využívají bezdrátovou technologii Bluetooth.
- Vychutnejte si bezdrátový poslech hudby prostřednictvím přehrávače „WALKMAN" s podporou funkce Bluetooth a audio vysílačem Bluetooth (dále jako zařízení „Bluetooth")*1, který umožňuje základní dálkové ovládání sluchátek Bluetooth pro funkce přehrávače hudby (přehrávání, zastavení atd.) přes připojení Bluetooth.
- Bluetooth verze 2.1 + EDR*2 pro kvalitnější zvuk s menším rušením, nižším příkonem a snadným připojením. Sluchátka Bluetooth podporují tyto profily:
  - A2DP (Advanced Audio Distribution Profile – pokročilý profil rozložení zvuku): vysílání nebo příjem zvukového obsahu vysoké kvality.
  - AVRCP (Audio Video Remote Control Profile – profil dálkového ovládání obrazu a zvuku): ovládání A/V zařízení; pauza, vypnutí, spuštění přehrávání, ovládání hlasitosti atd.
- Sluchátka Bluetooth lze nabíjet přes „WALKMAN", který podporuje funkci Power Share (Sdílení energie)*3. Podrobné informace naleznete v návodech k přehrávači „WALKMAN", který podporuje funkci Power Share.

*1 Podrobné informace o zařízeních Bluetooth, která lze propojit se sluchátky Bluetooth, naleznete v části „Webová stránka s podporou pro zákazníky".
*2 Enhanced Data Rate (zvýšená rychlost přenosu dat)
*3 Funkce Power Share je funkce, která umožňuje nabíjení sluchátek Bluetooth z baterie uvnitř přehrávače „WALKMAN".

Co je bezdrátová technologie Bluetooth

Bezdrátová technologie Bluetooth je technologie bezdrátové komunikace v krátkém dosahu, která umožňuje bezdrátový přenos dat mezi digitálními přístroji, například digitálním přehrávačem hudby nebo sluchátky. Pro uskutečnění spojení není nutné použít kabel a přístroje ani nemusí být naproti sobě, jako je tomu u infračervené technologie. Takové zařízení můžete mít například v batohu nebo v kapse.

Díly a ovládání

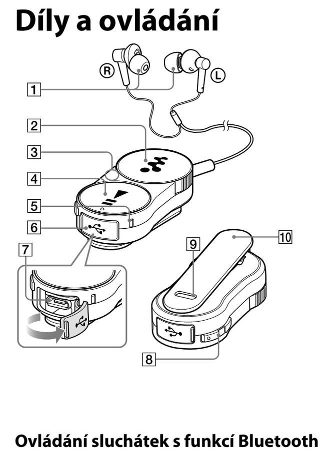

1. Sluchátka
2. Kolébkový přepínač (⏮/⏭)
3. Anténa Bluetooth
   Během komunikace přes Bluetooth nezakrývejte anténu Bluetooth rukama apod. Mohlo by dojít k přerušení komunikace přes Bluetooth.
4. Tlačítko ►II/POWER
5. Indikátor (modrý) (červený)
   Označuje stav komunikace (modrý) nebo stav nabíjení (červený).
6. Kryt konektoru USB
7. Konektor USB
8. Tlačítko VOL +/–
9. Tlačítko RESET
10. Spona

Ovládání sluchátek s funkcí Bluetooth

Činnost	Proveďte
Zapnutí/vypnutí	Stiskněte a přidržte tlačítko ►II/POWER po dobu zhruba 2 sekund. Indikátor zabliká a ozve se zvukový signál.
Přehrávání/pozastavení	Stiskněte tlačítko ►II/POWER.
Režim párování	Stiskněte a přidržte tlačítko ►II/POWER po dobu více než 7 sekund ve vypnutém režimu, dokud nezačne indikátor blikat střídavě červeně a modře.
Nalezení začátku předchozí nebo aktuální skladby/ nalezení začátku následující skladby	Otočte kolébkový přepínač na ⏮/⏭.
Rychlé převíjení vpřed/rychlé převíjení vzad	Otočte a přidržte kolébkový přepínač na ⏮/⏭.
Zvýšení/snížení hlasitosti	Stiskněte tlačítko VOL +/–.
Postupné zvyšování/snižování hlasitosti	Stiskněte a přidržte tlačítko VOL +/–.

Tip
- Pokud sluchátka s funkcí Bluetooth nefungují podle očekávání, stiskněte tlačítko RESET malým špendlíkem apod. Informace o párování budou po resetu zachovány.
- Přenosovou rychlost zvuku (audio streamování A2DP) pro příjem zvuku ze zařízení s funkcí Bluetooth můžete změnit.
  - Zároveň stiskněte a přidržte tlačítka VOL + a ►II/POWER, dokud se sluchátka s funkcí Bluetooth nezapnou.
    Zvuk je vysílán ve vysoké kvalitě (výchozí nastavení). Připojení však může být nestabilní.
  - Zároveň stiskněte a přidržte tlačítka VOL – a ►II/POWER, dokud se sluchátka s funkcí Bluetooth nezapnou.
    Kvalita zvuku nemusí být tak dobrá jako u druhého nastavení, je však pravděpodobnější, že připojení bude stabilní. Pokud je připojení nestabilní, použijte toto nastavení.

Poznámka
- Sluchátka s funkcí Bluetooth nejsou vodotěsná ani voděodolná.
  - Pokud jsou sluchátka s funkcí Bluetooth vystavena vodě nebo potu, může dojít ke korozi vnitřních částí sluchátek s funkcí Bluetooth, což může vést k jejich poruše.
  - Nedopusťte, aby se sluchátka s funkcí Bluetooth namočila, a nepoužívejte je ve vlhkém prostředí.
  - Ovládacích prvků ani konektoru USB se nedotýkejte mokrýma rukama.
  - Po použití, před připojením k počítači nebo před nabíjením otřete ze sluchátek s funkcí Bluetooth vlhkost nebo pot suchým hadříkem.

O indikátoru
Stav sluchátek Bluetooth je možné sledovat na indikátoru na těchto sluchátkách.

Stav	Sekvence blikání (○:modrá/ ●:červená)
Párování Vyhledávání	○●○●○●○●○...
Lze připojit	○–○–○–○–○...
Probíhá připojování	○○–○○–○○–○○...
Připojeno	○––––––––○––––...
Poslech skladeb	○○–––––––○○–...

Tip
Když je zbývající energie baterie nízká, změní se blikající barva z modré na červenou.

Nabíjení sluchátek Bluetooth

Sluchátka Bluetooth jsou vybavena vestavěnou dobíjecí li-ion baterií. Před použitím zajistěte, aby byla baterie zcela nabitá.
V této části je vysvětlen způsob nabíjení z počítače. Pomocí dodaného nabíjecího kabelu lze sluchátka Bluetooth rovněž zároveň nabíjet prostřednictvím přehrávače „WALKMAN" nebo je z přehrávače „WALKMAN" nabíjet přímo (funkce Power Share). Podrobné informace naleznete v návodech k přehrávači „WALKMAN".

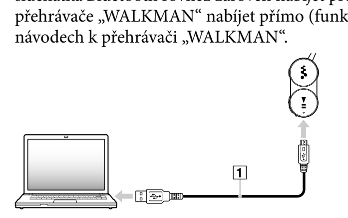

1. **Otevřete kryt zdířky USB na sluchátkách Bluetooth.**
2. **Propojte sluchátka Bluetooth a počítač kabelem Micro USB [1] (dodaným).**
   Během nabíjení sluchátek Bluetooth se rozsvítí (červený) indikátor. Po nabití indikátor automaticky zhasne.

Poznámka k nabíjení sluchátek Bluetooth pomocí počítače
Sluchátka Bluetooth nelze nabíjet pomocí kabelu Micro USB a nabíjecího kabelu (dodaného), viz obrázek.

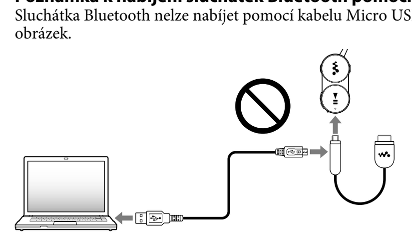

Kontrola stavu nabití baterie
Zbývající energii v baterii lze zjistit z počtu bliknutí indikátoru při zapnutí sluchátek Bluetooth.

Indikátor (červený)	Stav
3 bliknutí	Zcela nabito
2 bliknutí	Částečně nabito
1 bliknutí	Téměř vybito (nutno nabít)

Poznámka
- Při zapnutí nelze zjistit zbývající energii baterie.
- Když je baterie zcela vybitá, ozve se pípnutí a sluchátka Bluetooth se automaticky vypnou.

Poznámky k nabíjení baterie

- Při nabíjení sluchátek Bluetooth používejte výhradně kabel Micro USB nebo nabíjecí kabel podporovaný tímto produktem. Podrobnosti o podporovaných produktech naleznete v části „Webová stránka s podporou pro zákazníky".
- Pokud jste sluchátka s funkcí Bluetooth po delší dobu nepoužívali, může se stát, že se indikátor (červený) na sluchátkách brzy po připojení sluchátek k počítači nerozsvítí. V takovém případě kabel Micro USB od sluchátek s funkcí Bluetooth neodpojujte a počkejte, až se indikátor (červený) rozsvítí.
- Pokud začnete nabíjet baterii, když jsou sluchátka s funkcí Bluetooth zapnutá, sluchátka se automaticky vypnou. Když sluchátka s funkcí Bluetooth nabíjíte, není možné je zapnout.
- Baterii nabíjejte při teplotě mezi 5 °C a 35 °C. Pokud budete nabíjet baterii při teplotě mimo toto rozmezí, může indikátor (červený) zhasnout, i když nabíjení ještě nebude dokončeno.
- Pokud počítač přejde do režimu hibernace, když jsou k němu připojená sluchátka s funkcí Bluetooth, nabíjení nebude zcela dokončeno. Než začnete sluchátka nabíjet, zkontrolujte nastavení počítače. Indikátor (červený) automaticky zhasne, když počítač přejde do režimu hibernace. V takovém případě sluchátka s funkcí Bluetooth znovu nabijte.
- Použijte pouze dodaný kabel Micro USB a zařízení připojte přímo k počítači.
  Při nepřímém zapojení (např. přes USB rozbočovač) se nabíjení nemusí správně provést.

Párování

Zařízení Bluetooth je nutné nejdříve „spárovat".
Jakmile jsou zařízení Bluetooth spárována a není-li informace o spárování smazána, není nutné tato zařízení opět párovat.*

Postup párování

Přečtěte si návody dodané k zařízením Bluetooth. Název tohoto zařízení je „MDR-NWBT10".

1. **Než sluchátka Bluetooth zapnete, zapněte zařízení Bluetooth a umístěte je do vzdálenosti do 1 m od sluchátek.**
2. **Na sluchátkách Bluetooth nastavte režim párování.**
   Přechod do režimu párování
   Stiskněte a přidržte tlačítko ►II/POWER po dobu více než 7 sekund*, když jsou sluchátka Bluetooth vypnutá.
   Indikátor zabliká střídavě modře a červeně a sluchátka Bluetooth přejdou do režimu párování.
   * Když párování provádíte poprvé po zakoupení sluchátek Bluetooth, stiskněte a přidržte tlačítko ►II/POWER po dobu zhruba 2 sekund, když jsou sluchátka Bluetooth vypnutá.
   Poznámka
   Pokud se párování neuskuteční do cca 5 minut, režim párování se zruší a sluchátka Bluetooth se vypnou. V takovém případě začněte opět od kroku č. 1.
3. **Na zařízení Bluetooth nastavte režim párování.**
   Přečtěte si návod dodaný se zařízením Bluetooth.
   Tip
   - Když se zobrazí obrazovka pro volbu cíle připojení, zvolte možnost „MDR-NWBT10".
   - Když se zobrazí obrazovka pro zadání hesla, zadejte „0000".
4. **Na zařízení Bluetooth navažte připojení Bluetooth.**
   Po spárování může být spojení Bluetooth automaticky zahájeno podle toho, o jaké zařízení Bluetooth se jedná.

Poznámka
Při párování s několika zařízeními Bluetooth zopakujte postup od kroku č. 1 pro každé párování.

Ukončení párování
Sluchátka Bluetooth vypnete stisknutím a přidržením tlačítka ►II/POWER po dobu zhruba 2 sekund.

Smazání všech informací o párování

1. **Jsou-li sluchátka Bluetooth zapnutá, stisknutím a podržením tlačítka ►II/POWER na cca 2 sekundy sluchátka Bluetooth vypněte.**
2. **Zároveň stiskněte a podržte tlačítko ►II/POWER a ⏮ na déle než 7 sekund.**
   Indikátor (modrý) 4krát blikne a veškeré informace o párování uložené v tomto produktu budou smazány.

* Párování je nutné provést znovu v těchto případech.
- Když jsou informace o párování ze sluchátek Bluetooth smazány po opravě atd.
- Tato sluchátka Bluetooth je možné spárovat až s 8 zařízeními. Pokud spárujete nové zařízení poté, co již bylo spárováno 8 zařízení, zařízení, jehož poslední čas připojení je mezi 8 již spárovanými zařízeními nejstarší, bude nahrazeno novým zařízením.
- Když je na zařízení Bluetooth smazáno spárování se sluchátky Bluetooth.

Poslech hudby

Poznámka
Před použitím sluchátek Bluetooth ověřte níže uvedené skutečnosti.
- Baterie sluchátek Bluetooth je správně nabitá.
- Bylo již dokončeno spárování se zařízením Bluetooth.

Ovládání se může lišit podle toho, o jaké zařízení Bluetooth se jedná. Přečtěte si také návody dodané k zařízení Bluetooth.

1. **Zapněte zařízení Bluetooth.**
2. **Zatímco se sluchátka Bluetooth vypínají, stiskněte a podržte tlačítko ►II/POWER na cca 2 sekundy.**
   Indikátor bliká červeně. Počet bliknutí je uveden v části „Kontrola stavu nabití baterie".
3. **Na zařízení Bluetooth navažte připojení Bluetooth.**
   Způsob ovládání zařízení Bluetooth je uveden v návodech dodaných k tomuto zařízení.
4. **Na zařízení Bluetooth přehrávejte hudbu nebo video.**
   Popis funkcí sluchátek Bluetooth je uveden v části „Díly a ovládání".

Tip
Podle toho, o jaké zařízení Bluetooth se jedná, může být nutné také nastavit hlasitost tohoto zařízení Bluetooth.

Ukončení

1. **Na zařízení Bluetooth ukončete spojení Bluetooth.**
2. **Vypněte sluchátka Bluetooth stisknutím a podržením tlačítka ►II/POWER.**
   Rozsvítí se (modrý) indikátor a sluchátka Bluetooth se vypnou.

Výběr návleků

Jestliže vám návleky v uších nesedí správně, nemusí být slyšitelné hluboké basy. Abyste si zajistili kvalitní poslech zvuku, použijte jinou velikost návleků do uší nebo upravte jejich polohu tak, aby vám v uších pohodlně, avšak těsně seděly. Před odesláním byly ke sluchátkům připevněny návleky do uší velikosti M. Pokud máte pocit, že vám návleky velikosti M v uších nesedí správně, vyměňte je za dodané návleky velikosti S nebo L. Při výměně návleků je pevně nasaďte na sluchátka tak, aby se návlek nemohl uvolnit a zůstat v uchu.

Nasazení návleku
Kroutivým pohybem a zatlačením nasaďte návlek vnitřní částí na sluchátko tak, aby vystupující část sluchátka byla zcela zakrytá.

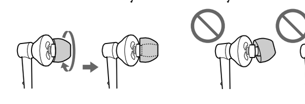

Tip
Návleky do uší jsou na jedno použití / vyměnitelné. Jsou-li návleky do uší poškozené, vyměňte je za nové. Podrobné informace o návlecích do uší naleznete v části „Webová stránka s podporou pro zákazníky".

Bezpečnostní opatření

O komunikaci Bluetooth

- Bezdrátová technologie Bluetooth funguje v dosahu přibližně 10 metrů.
  Maximální dosah komunikačního spojení se může lišit v závislosti na překážkách (lidském těle, kovu, zdi atd.) nebo elektromagnetickém prostředí.
- Vzhledem k tomu, že zařízení Bluetooth a bezdrátové sítě LAN (IEEE802.11b/g) používají stejnou frekvenci, může dojít k mikrovlnnému rušení a následnému zhoršení přenosové rychlosti, vzniku šumu nebo neplatného spojení, pokud jsou sluchátka Bluetooth používána v blízkosti bezdrátového zařízení LAN. V takovém případě postupujte takto:
  - Sluchátka Bluetooth používejte ve vzdálenosti větší než 10 m od bezdrátového zařízení LAN.
  - Pokud sluchátka Bluetooth používáte ve vzdálenosti do 10 m od bezdrátového zařízení LAN, bezdrátové zařízení LAN vypněte.
  - Sluchátka Bluetooth a zařízení Bluetooth umístěte co nejblíže k sobě.
- Mikrovlny vyzařované zařízením Bluetooth mohou mít vliv na činnost elektronických lékařských přístrojů. V níže uvedených místech sluchátka Bluetooth a jiná zařízení Bluetooth vypněte, neboť mohou způsobit nehodu:
  - v přítomnosti hořlavých plynů, v nemocnici, ve vlaku, v letadle nebo na čerpací stanici
  - v blízkosti automatických dveří nebo požárního hlásiče
- Sluchátka Bluetooth podporují bezpečnostní vlastnosti, které splňují standard Bluetooth k zajištění zabezpečeného spojení při použití bezdrátové technologie Bluetooth. V závislosti na prostředí však zabezpečení nemusí být dostatečné. Při komunikaci pomocí bezdrátové technologie Bluetooth dbejte na bezpečnost.
- Nepřebíráme odpovědnost za únik informací během komunikace Bluetooth.
- Spojení se všemi zařízeními Bluetooth nelze zaručit.
- Zahájení komunikace může trvat určitou dobu podle druhu konkrétního zařízení.

Jiné
- Sluchátka Bluetooth nepokládejte na místo vystavené působení vlhkosti, prachu, sazí, páry, přímého slunečního záření nebo ve vozidle čekajícím na dopravní signál. Takové prostředí může způsobit jejich nesprávnou funkci.
- Jestliže se po používání sluchátek Bluetooth nebudete cítit dobře, sluchátka Bluetooth ihned přestaňte používat. Bude-li nějaký problém přetrvávat, obraťte se na nejbližšího prodejce výrobků Sony.
- Na sluchátka Bluetooth nepokládejte věci ani je nestlačujte, neboť je to může při dlouhodobém skladování zdeformovat.
- Sluchátka nevystavujte nadměrným otřesům.
- Sluchátka čistěte měkkým, suchým hadříkem.

Odstraňování problémů

Jestliže při používání sluchátek Bluetooth narazíte na problém, použijte níže uvedený kontrolní seznam a přečtěte si informace pro podporu výrobku na naší webové stránce.
Bude-li nějaký problém přetrvávat, obraťte se na nejbližšího prodejce výrobků Sony.

Sluchátka Bluetooth nelze zapnout.
→ Nabijte baterii sluchátek Bluetooth.
→ Sluchátka Bluetooth nelze zapnout během nabíjení. Ze sluchátek Bluetooth vyjměte kabel USB a poté zapněte napájení.

Nelze provést spárování.
→ Sluchátka Bluetooth a zařízení Bluetooth umístěte blíže k sobě.

Nelze navázat spojení Bluetooth.
→ Zkontrolujte, že sluchátka Bluetooth jsou zapnutá.
→ Zkontrolujte, že je zapnuté zařízení Bluetooth a funkce Bluetooth.
→ Informace o párování ve sluchátkách Bluetooth nebo v zařízeních Bluetooth je vymazána. Proveďte párování znovu.

Zvuk je zkreslený nebo přerušovaný.
→ Je-li poblíž zařízení, které vytváří elektromagnetické záření, například bezdrátová síť LAN, jiné zařízení Bluetooth nebo mikrovlnná trouba, od těchto zdrojů odejděte.
→ Anténu sluchátek Bluetooth natočte směrem k zařízení Bluetooth. Ujistěte se, že komunikaci neblokují žádné překážky.

Sluchátka Bluetooth nefungují správně.
→ Resetujte sluchátka Bluetooth. Podrobné informace o resetování sluchátek Bluetooth naleznete v části „Díly a ovládání" – „Ovládání sluchátek Bluetooth".

Sluchátka nelze nabít.
→ Zkontrolujte, že sluchátka Bluetooth a počítač jsou pevně propojeny kabelem Micro USB (dodaným).
→ Zkontrolujte, že počítač je zapnutý a počítač není v pohotovostním, spánkovém nebo hibernačním režimu.
→ Zkontrolujte, že sluchátka Bluetooth a počítač jsou propojené přímo, ne přes USB hub.
→ V případě zapojení do USB portu počítače může vzniknout problém. Proveďte připojení k jinému USB portu, je-li k dispozici.
→ V jiných než výše uvedených případech ještě jednou vyzkoušejte postup zapojení USB.

Doba nabíjení je příliš dlouhá.
→ Zkontrolujte, že sluchátka Bluetooth a počítač jsou propojené přímo, ne přes USB hub.

Není slyšet zvuk.
→ Mezi sluchátky Bluetooth a zařízením Bluetooth se neuskutečnilo spojení Bluetooth. Proveďte spojení Bluetooth.
→ Zkontrolujte, že zařízení Bluetooth přehrává hudbu a na připojeném zařízení podle potřeby zesilte hlasitost.
→ Zkontrolujte, zda jsou sluchátka s funkcí Bluetooth zapnutá a zda na nich hlasitost není nastavena na příliš nízkou úroveň.
→ Ještě jednou spárujte sluchátka Bluetooth a zařízení Bluetooth.

Nízká hlasitost.
→ Na sluchátkách Bluetooth zesilte hlasitost.

Při přehrávání často přeskakuje zvuk.
→ Nekvalitní podmínky pro radiové vlny mohou zasahovat to přenosu zvuku s vysokou přenosovou rychlostí.
Viz „Díly a ovládání" pro změnu nastavení přenosové rychlosti zvuku.

Specifikace

Podporované modely
Pro podrobnosti o podporovaných modelech těchto sluchátek s funkcí Bluetooth viz „Webová stránka s podporou pro zákazníky".

Systém komunikace
Specifikace Bluetooth verze 2.1+EDR*1

Výstup
Specifikace výkonu Bluetooth třída 2

Maximální dosah pro komunikaci
Přibl. 10 metrů bez překážek*2

Kmitočtové pásmo
2,4000 GHz - 2,4835 GHz

Metoda modulace
FHSS

Kompatibilní profily Bluetooth*3
A2DP (Advanced Audio Distribution Profile)
AVRCP (Audio Video Remote Control Profile)

Podporovaný kodek*4
SBC*5

Dosah přenosu (A2DP)
20 – 20 000 Hz (vzorkovací frekvence 44,1 kHz)

Provozní teplota
0 °C až 35 °C

Zdroj napájení
Vestavěná dobíjecí baterie Li-ion

Výdrž baterie (nepřetržité přehrávání)
Přibl. 4 hodiny

Doba nabíjení
Dobíjení přes USB
Přibl. 2,5 hodiny

Typ přijímače
Uzavřený, dynamický

Budicí jednotka
Přibl. 13,5 mm

Rozměry (š/v/h)
Přibl. 50,5 mm × 24,5 mm × 11,3 mm

Rozměry (š/v/h, vzpřímená pozice)
Přibl. 50,5 mm × 25,5 mm × 19,0 mm

Délka kabelu
Přibl. 40 cm

Hmotnost
27 g

Obsah
- Bezdrátová stereofonní sluchátka (1)
- Návleky do uší k bezdrátovým stereofonním sluchátkům (velikost S, M, L) (2)
  Před odesláním byly ke sluchátkům připevněny návleky do uší velikosti M.
- Kabel Micro USB (1)
- Nabíjecí kabel (1)
- Návod k obsluze (tento návod) (1)

*1 EDR je zkratka Enhanced Data Rate.
*2 Dosah se může lišit v závislosti na prostředí, ve kterém komunikace probíhá.
*3 Profily Bluetooth jsou standardizované podle účelu zařízení s funkcí Bluetooth.
*4 Kodek popisuje kompresi a formát konverze audio signálu.
*5 SBC je zkratka Subband Codec.

Systémové požadavky na nabíjení baterie pomocí kabelu Micro USB

- Počítač kompatibilní s IBM PC/AT vybavený některým z následujících operačních systémů Windows *1:
  Windows XP Home Edition *2 (Service Pack 3 nebo novější)/Windows XP Professional *2 (Service Pack 3 nebo novější)/Windows Vista Home Basic (Service Pack 2 nebo novější)/ Windows Vista Home Premium (Service Pack 2 nebo novější)/Windows Vista Business (Service Pack 2 nebo novější)/Windows Vista Ultimate (Service Pack 2 nebo novější)/ Windows 7 Starter/Windows 7 Home Basic/Windows 7 Home Premium/Windows 7 Professional/Windows 7 Ultimate

Není podporován jinými než výše uvedenými operačními systémy.
*1 Kromě verzí operačních systémů nepodporovaných společností Microsoft.
*2 Kromě 64bitových verzí operačních systémů.

Nezaručujeme, že přehrávač bude pracovat se všemi počítači, a to ani tehdy, splňují-li tyto počítače výše uvedené systémové požadavky.

- Přehrávač nepodporuje následující prostředí:
  Podomácku vyrobené počítače nebo operační systémy / Prostředí, které je vylepšením původního operačního systému nainstalovaného výrobcem / Prostředí s několika operačními systémy / Prostředí s několika monitory / Macintosh

Vzhled a specifikace se mohou měnit bez předchozího upozornění.

Poznámka k ochranným známkám
- Značka a loga slova Bluetooth jsou majetkem společnosti Bluetooth SIG, Inc. a jakékoliv použití těchto značek společností Sony Corporation podléhá licenci. Ostatní obchodní značky a obchodní názvy jsou majetkem příslušných vlastníků.
- „WALKMAN" a logo „WALKMAN" jsou registrovanými obchodními značkami společnosti Sony Corporation.
- Microsoft, Windows a Windows Vista jsou registrované ochranné známky společnosti Microsoft Corporation v USA a/nebo jiných zemích.
- IBM a PC/AT jsou registrované ochranné značky společnosti International Business Machines Corporation.
- Macintosh je obchodní značkou společnosti Apple Inc, registrovanou v USA a jiných zemích.
- Všechny ostatní ochranné známky a registrované ochranné známky jsou ochranné známky nebo registrované ochranné známky jejich příslušných držitelů. V tomto návodu nejsou uvedeny značky TM a ®.

Webová stránka s podporou pro zákazníky
Pokud si přejete informace o zboží kompatibilním s tímto výrobkem nebo k němu máte nějaké dotazy nebo podněty, navštivte tyto webové stránky.
Pro zákazníky v Evropě:
http://support.sony-europe.com/DNA
Pro zákazníky v jiných zemích/regionech:
http://www.sony-asia.com/support
Pro zákazníky, kteří si zakoupili zahraniční modely:
http://www.sony.co.jp/overseas/support/

Polski

Ważne informacje

Środki ostrożności

Informacje o słuchawkach
- Unikaj korzystania ze słuchawek Bluetooth przy na tyle wysokiej sile dźwięku, przy której dłuższe korzystanie z nich mogłoby mieć wpływ na słuch.
- Przy wysokiej głośności dźwięki zewnętrzne mogą być niesłyszalne. Unikaj korzystania ze słuchawek Bluetooth w sytuacjach, w których należy słyszeć, co się dzieje wokół, np. podczas prowadzenia samochodu lub jazdy na rowerze.

Nadmierne ciśnienie dźwiękowe ze słuchawek dousznych lub nausznych może spowodować utratę słuchu.

Baterii lub akumulatora (bateria lub akumulator są zainstalowane w urządzeniu) nie należy narażać na długotrwałe działanie zbyt wysokich temperatur, na przykład bezpośrednie działanie promieni słonecznych, ognia itp.

Znamionowy pobór prądu: 100 mA

Informacje dla klientów: poniższe informacje dotyczą wyłącznie urządzeń sprzedawanych w krajach, w których obowiązują dyrektywy Unii Europejskiej

Aby uniknąć uszkodzenia słuchu, nie słuchaj długo głośnej muzyki.

Niniejszym Sony Corp., oświadcza, że niniejsze urządzenie jest zgodne z zasadniczymi wymaganiami oraz innymi stosownymi postanowieniami Dyrektywy 1999/5/WE.
Szczegółowe informacje znaleźć można pod następującym adresem URL:
http://www.compliance.sony.de/

Producentem tego produktu jest Sony Corporation, 1-7-1 Konan Minato-ku Tokyo, 108-0075 Japonia. Upoważnionym przedstawicielem producenta w Unii Europejskiej, uprawnionym do dokonywania i potwierdzania oceny zgodności z wymaganiami zasadniczymi, jest Sony Deutschland GmbH, Hedelfinger Strasse 61, 70327 Stuttgart, Niemcy. Nadzór nad dystrybucją na terytorium Rzeczypospolitej Polskiej sprawuje Sony Poland, 00-876 Warszawa, ul. Ogrodowa 58. W sprawach serwisowych i gwarancyjnych należy kontaktować się z podmiotami, których adresy podano w osobnych dokumentach gwarancyjnych lub serwisowych, lub z najbliższym sprzedawcą produktów Sony.

„Nadzór nad dystrybucją na terytorium Rzeczypospolitej Polskiej sprawuje Sony Poland, 00-876 Warszawa, ul. Ogrodowa 58"8

Włochy: Korzystanie z sieci RLAN podlega następującym przepisom:
- W przypadku użytkowania prywatnego — zarządzeniu 1.8.2003 nr 259 („Przepisy komunikacji elektronicznej"). Należy zwrócić szczególną uwagę na postanowienia artykułu 104, na mocy którego na korzystanie z sieci RLAN trzeba uzyskać zgodę, oraz artykuł 105, opisujący przypadki, w których z sieci RLAN można korzystać bez zezwolenia.
- Postanowieniom regulującym dostarczanie dostępu publicznego do sieci RLAN w ramach sieci i usług telekomunikacyjnych w postaci rozporządzenia z dnia 28.05.2003 roku z poprawkami i artykułu 25 (licencja na prowadzenie działalności związanej z sieciami i usługami komunikacji elektronicznej) przepisów dotyczących komunikacji elektronicznej.

Norwegia: Używanie tego urządzenia radiowego w promieniu 20 km od centrum Ny-Ålesund w archipelagu Svalbard jest zabronione.

Pozbywanie się zużytego sprzętu (stosowane w krajach Unii Europejskiej i w pozostałych krajach europejskich stosujących własne systemy zbiórki)

Ten symbol na produkcie lub jego opakowaniu oznacza, że produkt nie może być traktowany jako odpad komunalny, lecz powinno się go dostarczyć do odpowiedniego punktu zbiórki sprzętu elektrycznego i elektronicznego, w celu recyklingu. Odpowiednie zadysponowanie zużytego produktu zapobiega potencjalnym negatywnym wpływom na środowisko oraz zdrowie ludzi, jakie mogłyby wystąpić w przypadku niewłaściwego zagospodarowania odpadów. Recykling materiałów pomaga chronić środowisko naturalne. W celu uzyskania bardziej szczegółowych informacji na temat recyklingu tego produktu, należy skontaktować się z lokalną jednostką samorządu terytorialnego, ze służbami zagospodarowywania odpadów lub ze sklepem, w którym zakupiony został ten produkt.

Pozbywanie się zużytych baterii (stosowane w krajach Unii Europejskiej i w pozostałych krajach europejskich mających własne systemy zbiórki)

Ten symbol umieszczony na baterii lub na jej opakowaniu oznacza, że nie może być ona traktowana jako odpad komunalny.
Symbol ten dla pewnych rodzajów baterii może być stosowany w kombinacji z symbolem chemicznym. Symbole chemiczne rtęci (Hg) lub ołowiu (Pb) stosuje się jako dodatkowe oznaczenie, jeśli bateria zawiera więcej niż 0,0005% rtęci lub 0,004% ołowiu.
Odpowiednio gospodarując zużytymi bateriami, możesz zapobiec potencjalnym negatywnym wpływom na środowisko oraz zdrowie ludzi, jakie mogłyby wystąpić w przypadku niewłaściwego obchodzenia się z tymi odpadami. Recykling baterii pomoże chronić środowisko naturalne.
W przypadku produktów, w których ze względu na bezpieczeństwo, poprawne działanie lub integralność danych wymagane jest stałe podłączenie do baterii, wymianę zużytej baterii należy zlecić wyłącznie wykwalifikowanemu personelowi stacji serwisowej.
Aby mieć pewność, że bateria znajdująca się w zużytym sprzęcie elektrycznym i elektronicznym będzie właściwie zagospodarowana, należy dostarczyć sprzęt do odpowiedniego punktu zbiórki.
W odniesieniu do wszystkich pozostałych zużytych baterii, prosimy o zapoznanie się z rozdziałem instrukcji obsługi produktu o bezpiecznym demontażu baterii. Zużytą baterię należy dostarczyć do właściwego punktu zbiórki.
W celu uzyskania bardziej szczegółowych informacji na temat zbiórki i recyklingu baterii należy skontaktować się z lokalną jednostką samorządu terytorialnego, ze służbami zajmującymi się zagospodarowywaniem odpadów lub ze sklepem, w którym zakupiony został ten produkt.

Informacje ogólne

Bezprzewodowe słuchawki stereo Sony MDR-NWBT10 (dalej nazywane słuchawkami Bluetooth) z technologią bezprzewodową Bluetooth.
- Bezprzewodowe słuchanie muzyki z odtwarzacza „WALKMAN" przy użyciu funkcji i przekaźnika Bluetooth (nazywanego dalej „urządzeniem Bluetooth")*1 oraz bezprzewodowe sterowanie podstawowymi funkcjami (odtwarzanie, zatrzymanie itd). przy użyciu połączenia Bluetooth.
- Bluetooth w wersji 2.1 + EDR*2 zapewnia wyższą jakość dźwięku, niższy poziom zakłóceń, mniejszy pobór mocy i możliwość łatwego nawiązania połączenia. Oferowane słuchawki Bluetooth obsługują następujące profile:
  - A2DP (Advanced Audio Distribution Profile): nadawanie i odbiór zawartości audio o wysokiej jakości.
  - AVRCP (Audio Video Remote Control Profile): sterowanie urządzeniami A/V; wstrzymywanie, zatrzymywanie i uruchamianie odtwarzania, sterowanie głośnością itd.
- Słuchawki Bluetooth mogą być ładowane z odtwarzacza „WALKMAN" obsługującego funkcję Power Share*3. Szczegółowe informacje znajdują się w instrukcji odtwarzacza „WALKMAN" obsługującego funkcję Power Share.

  *1 Szczegółowe informacje na temat urządzeń Bluetooth, które można połączyć ze słuchawkami Bluetooth, znajdują się w „Witrynie obsługi klienta".
  *2 Enhanced Data Rate (Zwiększony przepływ danych)
  *3 Power Share to funkcja, która pozwala na ładowanie słuchawek Bluetooth z wewnętrznego akumulatora odtwarzacza „WALKMAN".

Czym jest technologia bezprzewodowa Bluetooth

Bluetooth to bezprzewodowa technologia krótkiego zasięgu, która umożliwia bezprzewodowe przesyłanie danych między urządzeniami cyfrowymi, na przykład odtwarzaczami muzyki i słuchawkami. Dzięki temu nie musisz używać kabli. Dodatkowo urządzenia nie muszą być na siebie nakierowane, jak ma to miejsce w przypadku podczerwieni. Możesz używać urządzenia z torby lub kieszeni.

Części i elementy sterujące

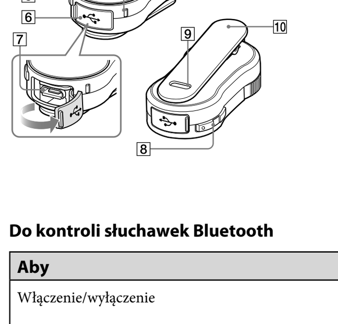

1 Słuchawki
2 Przełącznik obrotowy (⏮/⏭)
3 Antena Bluetooth
W trakcie komunikacji za pomocą interfejsu Bluetooth nie należy zasłaniać anteny Bluetooth rękami itp. Komunikacja Bluetooth może zostać przerwana.
4 Przycisk ►II/POWER
5 Wskaźnik (niebieski) (czerwony)
Wskazuje stan komunikacji (niebieski) lub zasilania (czerwony).
6 Pokrywka gniazda USB
7 Gniazdo USB
8 Przycisk VOL +/–
9 RESET przycisk
10 Zacisk

Do kontroli słuchawek Bluetooth

Aby	Czynność
Włączenie/wyłączenie	Naciśnij razem przyciski ►II/POWER i przytrzymaj je przez ok. 2 sekundy. Zacznie mrugać wskaźnik i zostanie wyemitowany sygnał dźwiękowy.
Odtwarzanie/wstrzymanie	Naciśnij przycisk ►II/POWER.
Włączenie trybu parowania	Przy wyłączonym urządzeniu Naciśnij i przytrzymaj przycisk ►II/POWER przez ponad 7 sekund tak, aby wskaźnik zaczął naprzemiennie migać na czerwono i niebiesko.
Przejście do początku poprzedniego lub bieżącego utworu/przejście do początku następnego utworu	Obróć przełącznik obrotowy w pozycję ⏮/⏭.
Szybkie przewijanie do przodu/do tyłu	Obróć i przytrzymaj przełącznik obrotowy w pozycji ⏮/⏭.
Zwiększenie/zmniejszenie poziomu głośności	Naciśnij przycisk VOL +/–.
Ciągłe zwiększenie/zmniejszenie poziomu głośności	Naciśnij i przytrzymaj przycisk VOL +/–.

Wskazówka
- Jeśli słuchawki Bluetooth nie działają zgodnie z oczekiwaniami, wciśnij szpilką lub podobnym przedmiotem przycisk RESET. Zresetowanie słuchawek nie powoduje usunięcia informacji o parowaniu.
- Istnieje możliwość zmiany szybkości kodowania dźwięku (przy przesyłaniu strumieniowym A2DP) odbieranego z urządzenia Bluetooth.
  - Naciśnij jednocześnie przyciski VOL + i ►II/POWER i przytrzymaj je tak, aby słuchawki Bluetooth włączyły się.
    Dźwięk będzie przesyłany w wysokiej jakości (ustawienie domyślne). Połączenie może być jednak wówczas niestabilne.
  - Naciśnij jednocześnie przyciski VOL – i ►II/POWER i przytrzymaj je tak, aby słuchawki Bluetooth włączyły się.
    Jakość dźwięku może być nieco niższa, jednak prawdopodobnie połączenie będzie bardziej stabilne. Jeśli połączenie jest niestabilne, użyj tego ustawienia.

Uwaga
- Słuchawki Bluetooth nie są wodoodporne ani wodoszczelne.
  - Gdy słuchawki Bluetooth zostaną narażone na działanie wody lub potu, może dojść do korozji wewnętrzny elementów i awarii słuchawek Bluetooth.
  - Unikaj moczenia słuchawek Bluetooth i używania ich w wilgotnych warunkach.
  - Nie dotykaj elementów sterujących słuchawek ani portu USB wilgotnymi rękami.
  - Przed użyciu słuchawek Bluetooth lub przed ich podłączeniem do komputera, wytrzyj z nich suchą szmatką wilgoć lub pot.

Informacje o wskaźnikach
Stan słuchawek Bluetooth można sprawdzić dzięki umieszczonemu na nich wskaźnikowi.

Stan	Wzory migania (○: niebieski/ ●: czerwony)
Parowanie Wyszukiwanie	○●○●○●○●○...
Możliwe połączenie	○--○--○--○--○...
Łączenie	○○-○○-○○-○○...
Połączone	○---------○----...
Słuchanie utworów	○○-------○○-...

Wskazówka
Gdy poziom naładowania akumulatora jest niski, kolor migania zmieni się z niebieskiego na czerwony.

Ładowanie słuchawek Bluetooth

Słuchawki Bluetooth są wyposażone w akumulator litowo-jonowy. Przed ich użyciem upewnij się, czy akumulator został w pełni naładowany.
W tej części opisano metodę ładowania słuchawek z komputera. Dzięki dołączonemu kablowi ładującemu słuchawki Bluetooth mogą być także ładowane jednocześnie z odtwarzaczem „WALKMAN" lub bezpośrednio z odtwarzacza „WALKMAN" (Power Share). Szczegółowe informacje znajdują się w instrukcji obsługi odtwarzacza „WALKMAN".

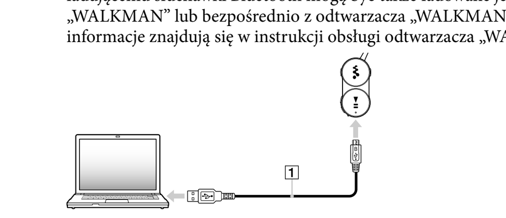

1 **Otwórz pokrywę złącza USB słuchawek Bluetooth.**
2 **Połącz ze sobą słuchawki Bluetooth i komputer przy użyciu kabla Micro USB 1 (wchodzi w skład zestawu).**
W trakcie ładowania wskaźnik słuchawek Bluetooth świeci się na czerwono. Po zakończeniu ładowania wskaźnik automatycznie gaśnie.

Informacje o ładowaniu słuchawek Bluetooth z komputera
Nie jest możliwe ładowanie słuchawek Bluetooth przy użyciu kabla Micro USB i kabla ładującego (wchodzącego w skład zestawu) tak, jak poniżej.

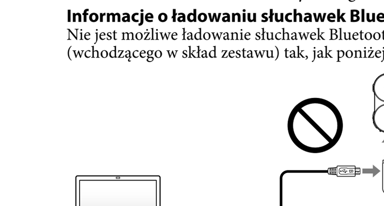

Sprawdzanie pozostałego stanu naładowania
Stan naładowania słuchawek można określić na podstawie liczby mignięć wskaźnika po włączeniu słuchawek Bluetooth.

Wskaźnik (czerwony)	Status
3 razy	Naładowane
2 razy	Średni stan naładowania
1 raz	Niski stan naładowania (wymagane ładowanie)

Uwaga
- Nie jest możliwe sprawdzenie stanu akumulatora przy włączonych słuchawkach.
- Gdy akumulator jest całkowicie rozładowany, zostanie wyemitowany sygnał dźwiękowy, a słuchawki Bluetooth zostaną automatycznie wyłączone.

Uwagi dotyczące ładowania akumulatora

- Aby naładować słuchawki Bluetooth, użyj kabla Micro USB lub kabla ładowania dołączonego do produktu. Informacje o obsługiwanych produktach znajdują się w „Witrynie obsługi klienta".
- Jeśli słuchawki Bluetooth nie są używane przez długi czas, wskaźnik (czerwony) na słuchawkach może nie zaświecić się po ich podłączeniu do komputera. W takim przypadku nie należy odłączać kabla Micro USB od słuchawek Bluetooth i należy poczekać na zapalenie wskaźnika (czerwonego).
- W przypadku podjęcia próby naładowania akumulatora, gdy słuchawki Bluetooth są włączone, zostaną one automatycznie wyłączone. Podczas ładowania nie można włączyć słuchawek Bluetooth.
- Akumulator należy ładować w temperaturze otoczenia z zakresu od 5°C do 35°C. Jeśli zostanie podjęta próba ładowania akumulatora w temperaturze spoza tego zakresu, wskaźnik (czerwony) może się wyłączyć, chociaż ładowanie nie zostanie zakończone.
- Jeśli komputer przejdzie w stan hibernacji, gdy będzie połączony ze słuchawkami Bluetooth, ładowanie nie zostanie zakończone poprawnie. Przed ładowaniem należy sprawdzić ustawienia komputera. Wskaźnik (czerwony) automatycznie wyłączy się, gdy komputer przejdzie w tryb hibernacji. W takim przypadku należy ponownie naładować słuchawki Bluetooth.
- Skorzystaj z wchodzącego w skład zestawu kabla Micro USB i podłącz słuchawki bezpośrednio do komputera.
  Nie jest możliwe ładowanie przy użyciu połączenia pośredniego, na przykład z zastosowaniem koncentratora USB.

Parowanie

Urządzenia Bluetooth, które mają ze sobą współpracować, należy wcześniej „sparować". Parowanie należy wykonać tylko raz. O ile informacje o parowaniu nie zostaną usunięte, nie jest konieczne ponowne parowanie urządzeń.*

Procedura parowania

Zapoznaj się z instrukcjami obsługi dołączonymi do urządzeń Bluetooth. Nazwa urządzenia to „MDR-NWBT10".

1 **Przed włączeniem słuchawek Bluetooth, włącz urządzenia Bluetooth i umieść je w odległości do 1 m od słuchawek.**
2 **Włącz tryb parowania w słuchawkach Bluetooth.**
Aby włączyć tryb parowania
Przy wyłączonych słuchawkach Bluetooth naciśnij razem przyciski ►II/POWER i przytrzymaj je przez ponad 7 sekund.
Wskaźnik zamiga na przemian na niebiesko i czerwono, a słuchawki Bluetooth przejdą w tryb parowania.

* Jeśli parujesz pierwszy raz niedawno kupione słuchawki Bluetooth, naciśnij przycisk ►II/POWER (przy wyłączonych słuchawkach Bluetooth) i przytrzymaj go przez ok. 2 sekundy.

Uwaga
Jeśli parowanie nie zostanie zrealizowane w ciągu 5 minut, tryb parowania zostanie anulowany, a słuchawki Bluetooth wyłączą się automatycznie. W takiej sytuacji rozpocznij parowanie ponownie od kroku 1.

3 **Włącz tryb parowania w urządzeniu Bluetooth.**
Zapoznaj się z instrukcją obsługi dołączoną do urządzenia Bluetooth.
Wskazówka
- Gdy pojawi się ekran wyboru urządzenia docelowego wybierz opcję „MDR-NWBT10".
- Gdy pojawi się ekran wprowadzania hasła, wpisz „0000".

4 **Wykonaj połączenie Bluetooth z urządzenia Bluetooth.**
Gdy parowanie zostanie zakończone, niektóre urządzenia Bluetooth umożliwiają automatyczne uruchomienie połączenia.

Uwaga
W przypadku parowania z wieloma urządzeniami Bluetooth, dla każdego parowanego urządzenia powtórz wszystkie czynności od kroku 1.

Aby zatrzymać parowanie
Aby wyłączyć słuchawki Bluetooth, naciśnij przycisk ►II/POWER i przytrzymaj go przez ok. 2 sekundy.

Aby usunąć wszystkie informacje o parowaniu

1 **Jeśli słuchawki Bluetooth są włączone, naciśnij przycisk ►II/POWER i przytrzymaj go przez ok. 2 sekundy. Słuchawki Bluetooth zostaną wyłączone.**
2 **Naciśnij razem przyciski ►II/POWER i ⏮ i przytrzymaj je przez ponad 7 sekund.**
Wskaźnik (niebieski) zamiga cztery razy. Wszystkie zapisane w urządzeniu informacje o sparowaniu zostaną usunięte.

* W następujących sytuacjach wymagane jest ponowne sparowanie urządzeń.
- Gdy informacje o sparowaniu zostaną usunięte ze słuchawek Bluetooth po ich naprawie itd.
- Słuchawki Bluetooth mogą zostać sparowane z maks. 8 urządzeniami. Gdy nowe urządzenie jest parowane w sytuacji, w której wcześniej sparowano już osiem urządzeń, nowe urządzenie zastąpi informacje o najdawniej sparowanym urządzeniu.
- Gdy informacje o sparowaniu słuchawek Bluetooth zostaną usunięte z urządzenia Bluetooth.

Słuchanie muzyki

Uwaga
Przed rozpoczęciem używania słuchawek Bluetooth sprawdź poniższe elementy.
- Akumulator słuchawek Bluetooth jest prawidłowo naładowany.
- Parowanie z urządzeniem Bluetooth zostało zakończone.

Sposób działania zależy od urządzenia Bluetooth. Zapoznaj się z instrukcjami obsługi dołączonymi do urządzenia Bluetooth.

1 **Włącz urządzenie Bluetooth.**
2 **Przy wyłączonych słuchawkach Bluetooth naciśnij razem przyciski ►II/POWER i przytrzymaj je przez ok. 2 sekundy.**
Wskaźnik zamiga na czerwono. Informacje o znaczeniu liczby mignięć znajdują się w części „Sprawdzanie pozostałego stanu naładowania".
3 **Wykonaj połączenie Bluetooth z urządzenia Bluetooth.**
Aby uzyskać dalsze informacje na ten temat, zapoznaj się z instrukcją obsługi wchodzącą w skład zestawu z urządzeniem Bluetooth.
4 **Uruchom odtwarzanie muzyki lub wideo na urządzeniu Bluetooth.**
Informacje o funkcjach przycisków na słuchawkach Bluetooth znajdują się w sekcji „Części i elementy sterujące".

Wskazówka
Przy niektórych urządzeniach Bluetooth konieczne może być ustawienie na nich głośności.

Aby zakończyć

1 **Przerwij połączenie Bluetooth z urządzenia Bluetooth.**
2 **Wyłącz słuchawki Bluetooth, naciskając przycisk ►II/POWER i przytrzymując go.**
Wskaźnik zaświeci się na niebiesko, a słuchawki Bluetooth zostaną wyłączone.

Wybieranie wkładek dousznych

Jeśli wkładki douszne nie pasują dokładnie do ucha, niskie dźwięki mogą nie być słyszalne. Aby uzyskać dźwięk o wyższej jakości, wybierz wkładki o innym rozmiarze lub ustaw wkładki tak, aby wygodnie leżały w uszach i były do nich poprawnie dopasowane. Firmowo na słuchawkach zamocowane są wkładki o rozmiarze M. Jeśli czujesz, że wkładki M nie pasują do Twoich uszu, zamień je na (wchodzące w skład zestawu) wkładki S lub L. Pamiętaj, aby solidnie zamocować nakładane wkładki tak, aby nie spadły w trakcie słuchania muzyki i nie pozostały w uchu.

Aby zamocować wkładkę
Przekręć i dociśnij wewnętrzne elementy wkładki na słuchawce tak, aby wystająca część słuchawek została całkowicie zakryta.

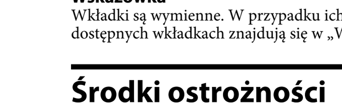

Wskazówka
Wkładki są wymienne. W przypadku ich uszkodzenia można nałożyć nowe wkładki. Informacje o dostępnych wkładkach znajdują się w „Witrynie obsługi klienta".

Środki ostrożności

Informacje o komunikacji Bluetooth

- Technologia bezprzewodowa Bluetooth działa w zasięgu ok. 10 metrów.
  Maksymalny zakres komunikacji zależy od przeszkód (ciała ludzkiego, obiektów metalowych, ścian itd.) oraz środowiska elektromagnetycznego.
- Ponieważ urządzenia Bluetooth i WLAN (IEEE 802.11b/g) używają tej samej częstotliwości, w przypadku używania słuchawek Bluetooth w pobliżu urządzenia WLAN może dojść do zakłóceń mikrofal i zmniejszenia szybkości komunikacji, powstawania szumów lub błędów połączenia. W takiej sytuacji wykonaj następujące czynności.
  - Odsuń się ze słuchawkami Bluetooth na przynajmniej 10 m od urządzenia WLAN.
  - Jeśli nie jest to możliwe, wyłącz urządzenie WLAN.
  - Ustaw słuchawki Bluetooth i urządzenie Bluetooth tak blisko siebie, jak to możliwe.
- Mikrofale emitowane z urządzenia Bluetooth mogą mieć wpływ na pracę elektronicznych urządzeń medycznych. Aby uniknąć wypadków, w następujących miejscach należy wyłączyć słuchawki Bluetooth i inne urządzenia Bluetooth:
  - w pobliżu łatwopalnego gazu, w szpitalu, pociągu, samolocie lub na stacji benzynowej
  - w pobliżu automatycznych drzwi i alarmów przeciwpożarowych
- Słuchawki Bluetooth obsługują zabezpieczenia zgodne ze standardem Bluetooth. Pozwala to na nawiązanie bezpiecznego w połączenia Bluetooth. Jednak w niektórych sytuacjach zabezpieczenia te mogą nie być wystarczające. Podczas używania technologii bezprzewodowej Bluetooth należy zachować odpowiednią ostrożność.
- Nie ponosimy odpowiedzialności za ujawnienie danych wskutek transmisji Bluetooth.
- Nie gwarantujemy możliwości nawiązania połączenia ze wszystkimi urządzeniami Bluetooth.
- Przy niektórych urządzeniach Bluetooth czas wymagany na nawiązanie połączenia może być dłuższy.

Pozostałe
- Nie kładź słuchawek Bluetooth w miejscach narażonych na działanie wilgoci, kurzu, sadzy, pary wodnej, bezpośredniego nasłonecznienia lub w samochodzie oczekującym na światła drogowe. Może to spowodować awarię.
- Jeśli wskutek używania słuchawek Bluetooth poczujesz dyskomfort, zaprzestań natychmiast korzystania z nich. Jeśli problem będzie nadal występował, skontaktuj się z najbliższym sprzedawcą Sony.
- Nie obciążaj słuchawek Bluetooth ani nie naciskaj na nie w żaden sposób. Może to spowodować ich odkształcenia.
- Nie narażaj słuchawek na nadmierne wstrząsy.
- Słuchawki czyść miękką, suchą szmatką.

Rozwiązywanie problemów

W przypadku wystąpienia jakichkolwiek problemów ze słuchawkami Bluetooth sprawdź poniższą listę kontrolną i zapoznaj się z pomocą techniczną dostępną na naszej stronie. Jeśli problem będzie nadal występował, skontaktuj się z najbliższym sprzedawcą Sony.

Słuchawki Bluetooth nie włączają się.
→ Naładuj akumulator słuchawek Bluetooth.
→ Słuchawki Bluetooth nie mogą być włączone podczas ładowania. Odłącz kabel USB od słuchawek Bluetooth, a następnie włącz je.

Nie można wykonać parowania.
→ Zbliż do siebie słuchawki Bluetooth i urządzenie Bluetooth.

Nie można nawiązać połączenia Bluetooth.
→ Sprawdź, czy słuchawki Bluetooth są włączone.
→ Sprawdź, czy urządzenie Bluetooth jest włączone oraz czy została w nim włączona funkcja Bluetooth.
→ Informacje o sparowaniu w słuchawkach Bluetooth lub wybranym urządzeniu Bluetooth zostaną usunięte.
Wykonaj parowanie ponownie.

Dźwięk jest zniekształcony lub przerywany.
→ Jeśli w pobliżu znajduje się urządzenie generujące promieniowanie elektromagnetyczne, np. urządzenie WLAN, inne urządzenie Bluetooth lub kuchenka mikrofalowa, odsuń się od niego.
→ Skieruj antenę słuchawek Bluetooth w stronę urządzenia Bluetooth. Upewnij się, że między słuchawkami i urządzeniem nie ma żadnych przeszkód.

Słuchawki Bluetooth nie działają prawidłowo.
→ Zresetuj słuchawki Bluetooth. Informacje o resetowaniu słuchawek Bluetooth znajdują się w sekcji „Części i elementy sterujące" – „Aby sterować słuchawkami Bluetooth".

Nie można wykonać ładowania.
→ Sprawdź, czy słuchawki Bluetooth zostały prawidłowo połączone z komputerem przy użyciu kabla Micro USB (wchodzi w skład zestawu).
→ Sprawdź, czy komputer jest włączony i nie znajduje się w trybie czuwania, uśpienia ani hibernacji.
→ Sprawdź, czy słuchawki Bluetooth zostały bezpośrednio połączone z komputerem, a nie przy użyciu koncentratora USB.
→ Może istnieć problem z portem USB komputera, z którym zostało nawiązane połączenie. Nawiąż połączenie z innym portem USB, jeśli to możliwe.
→ W innych przypadkach niż powyższe ponów procedurę nawiązywania połączenia USB.

Ładowanie trwa zbyt długo.
→ Sprawdź, czy słuchawki Bluetooth zostały bezpośrednio połączone z komputerem, a nie przy użyciu koncentratora USB.

Brak dźwięku.
→ Między słuchawkami i urządzeniem Bluetooth nie zostało nawiązane połączenie. Nawiąż połączenie Bluetooth.
→ Sprawdź, czy trwa odtwarzanie muzyki z urządzenia Bluetooth i zwiększ w nim głośność.
→ Sprawdź, czy słuchawki Bluetooth są włączone i czy głośność w nich nie została ustawiona za nisko.
→ Wykonaj ponownie parowanie słuchawek i urządzenia Bluetooth.

Niska głośność.
→ Zwiększ głośność w słuchawkach Bluetooth.

W trakcie odtwarzania dźwięk jest często przerywany.
→ Utrudnienia w transmisji fal radiowych mogą uniemożliwiać przesyłanie dźwięku z wysoką jakością.
Aby zmienić ustawienia szybkości przesyłania, patrz „Części i elementy sterujące".

Dane techniczne

Obsługiwane modele
Informacje o obsługiwanych modelach dla tych słuchawek Bluetooth znajdują się w „Witrynie obsługi klienta".
System komunikacji
Bluetooth, wersja 2.1+EDR*1
Wyjście
Specyfikacja Bluetooth, klasa zasilania 2
Maksymalny zasięg komunikacji
Ok. 10 m z zachowaniem widoczności*2
Pasmo częstotliwości
2,4000 GHz – 2,4835 GHz
Metoda modulacji
FHSS
Obsługiwane profile Bluetooth*3
A2DP (Advanced Audio Distribution Profile)
AVRCP (Audio Video Remote Control Profile)
Obsługiwane kodeki*4
SBC*5
Zakres transmisji (A2DP)
20–20 000 Hz (częstotliwość próbkowania: 44,1 kHz)
Temperatura robocza
0°C–35°C
Źródło zasilania
Wbudowany akumulator litowo-jonowy
Żywotność akumulatora (odtwarzanie ciągłe)
Około 4 godz.
Czas ładowania
Ładowanie przez interfejs USB
Około 2,5 godz.
Typ odbiornika
Zamknięty, dynamiczny
Przekaźnik
Ok. 13,5 mm
Wymiary (szer./wys./gł.)
Ok. 50,5 mm × 24,5 mm × 11,3 mm
Wymiary (szer./wys./gł., w pozycji pionowej)
Ok. 50,5 mm × 25,5 mm × 19,0 mm
Długość przewodu
Ok. 40 cm
Waga
27 g

Zawartość
- Bezprzewodowe słuchawki stereo (1)
- Wkładki do bezprzewodowych słuchawek stereo (rozmiar S, M, L) (2)
  Firmowo na słuchawkach zamocowane są wkładki o rozmiarze M.
- Kabel Micro USB (1)
- Kabel ładujący (1)
- Instrukcja obsługi (niniejsza instrukcja) (1)

*1 EDR (Enhanced Data Rate) to nazwa technologii pozwalającej na transfer większej ilości danych.
*2 Zasięg zależy od środowiska komunikacji.
*3 Profile Bluetooth są ustandaryzowane odpowiednio do zastosowania urządzenia Bluetooth.
*4 Kodek oznacza kompresję sygnału dźwiękowego i format konwersji.
*5 SBC oznacza nazwę Subband Codec.

Wymagania systemowe do ładowania akumulatora przy użyciu kabla Micro USB

- Komputer zgodny z IBM PC/AT z zainstalowanym fabrycznie jednym z poniższych systemów operacyjnych Windows *1:
  Windows XP Home Edition *2 (z dodatkiem Service Pack 3 lub nowszym)/Windows XP Professional *2 (z dodatkiem Service Pack 3 lub nowszym)/Windows Vista Home Basic (z dodatkiem Service Pack 2 lub nowszym)/Windows Vista Home Premium (z dodatkiem Service Pack 2 lub nowszym)/Windows Vista Business (z dodatkiem Service Pack 2 lub nowszym)/Windows Vista Ultimate (z dodatkiem Service Pack 2 lub nowszym)/Windows 7 Starter/Windows 7 Home Basic/Windows 7 Home Premium/Windows 7 Professional/ Windows 7 Ultimate

Brak obsługi przez inne systemy operacyjne niż wymienione powyżej.
*1 Z wyłączeniem wersji systemów operacyjnych nieobsługiwanych przez firmę Microsoft.
*2 Z wyłączeniem 64-bitowych wersji systemu.

Nie można zagwarantować prawidłowego działania w przypadku wszystkich komputerów, nawet jeśli spełniają powyższe wymagania systemowe.

- Urządzenie nie jest obsługiwane w następujących środowiskach:
  Samodzielnie konstruowane komputery osobiste lub systemy operacyjne / Środowisko będące uaktualnieniem oryginalnego systemu operacyjnego zainstalowanego przez producenta / Środowisko wielosystemowe / Środowisko wielomonitorowe / Macintosh

Projekt i dane techniczne mogą ulec zmianie bez uprzedzenia.

Informacja o znakach towarowych
- Słowo i logo Bluetooth są własnością firmy Bluetooth SIG, Inc. i każde użycie tych oznaczeń przez firmę Sony Corporation odbywa się na podstawie licencji. Inne znaki i nazwy towarowe należą do odpowiednich właścicieli.
- „WALKMAN" oraz logo „WALKMAN" są zastrzeżonymi znakami towarowymi firmy Sony Corporation.
- Microsoft, Windows i Windows Vista to zarejestrowane znaki towarowe firmy Microsoft Corporation w Stanach Zjednoczonych i/lub innych krajach.
- IBM oraz PC/AT są zastrzeżonymi znakami towarowymi firmy International Business Machines Corporation.
- Macintosh jest znakiem towarowy firmy Apple Inc. zastrzeżonym w Stanach Zjednoczonych i innych krajach.
- Wszystkie pozostałe znaki towarowe lub zarejestrowane znaki towarowe należą do odpowiednich właścicieli. W tej instrukcji nie zostały umieszczone symbole TM i ®.

Witryna obsługi klienta
Jeśli chcesz uzyskać informacje na temat produktów współpracujących z tymi słuchawkami lub masz pytania albo problemu, przejdź na poniższe witryny.
Dla klientów w Europie:
http://support.sony-europe.com/DNA
Dla klientów w innych krajach lub regionach:
http://www.sony-asia.com/support
Dla klientów, którzy kupili modele importowane:
http://www.sony.co.jp/overseas/support/

Slovensky

Dôležité informácie

Upozornenia

Informácie o slúchadlách
- Zvuk z Bluetooth slúchadiel neprehrávajte príliš nahlas, pretože dlhodobé prehrávanie pri zvýšenej hlasitosti by mohlo negatívne ovplyvniť váš sluch.
- Pri vysokej hlasitosti nemusia byť počuteľné zvuky okolia. Nepoužívajte Bluetooth slúchadlá v situáciách, kedy nesmie dôjsť k obmedzeniu sluchu, napríklad počas jazdy autom alebo bicyklom.

Prílišný tlak zvuku zo slúchadiel môže spôsobiť stratu sluchu.

Nevystavujte na dlhý čas batérie (batériu alebo vložené batérie) prílišnému teplu, ako je slnečné žiarenie, oheň a pod.

Spotreba menovitého prúdu 100 mA

Oznam pre zákazníkov: nasledujúce informácie sa týkajú iba zariadení predávaných v krajinách, v ktorých platia smernice EÚ

Nepočúvajte zvuk pri vysokých úrovniach hlasitosti príliš dlho, aby ste si nepoškodili sluch.

Spoločnosť Sony Corp., týmto vyhlasuje, že toto zariadenie spĺňa základné požiadavky a všetky príslušné ustanovenia Smernice 1999/5/ES.
Podrobnosti získate na nasledovnej adrese URL:
http://www.compliance.sony.de/

Výrobcom tohoto výrobku je Sony Corporation, 1-7-1 Konan Minato-ku, Tokyo, 108-0075 Japonsko. Autorizovaným zástupcom pre EMC a bezpečnosť výrobku je Sony Deutschland GmbH, Hedelfinger Strasse 61, 70327 Stuttgart, Nemecko. V akýchkoľvek servisných alebo záručných záležitostiach prosím kontaktujte adresy uvedené v separátnych servisných alebo záručných dokumentoch.

Taliansko: Používanie siete RLAN je regulované:
- pokiaľ ide o používanie súkromnými osobami, je regulované zákonným výnosom zo dňa 1. 8. 2003, číslo 259 („Zákon o elektronickej komunikácii"). Článok 104 stanovuje prípady, kedy je potrebné pred používaním získať všeobecné oprávnenie a článok 105 stanovuje, kedy je používanie dovolené bez povolenia;
- pokiaľ ide o poskytovanie prístupu do siete RLAN v rámci telekomunikačných sietí a služieb verejnosti, uplatňuje sa ministerský výnos zo dňa 28. 5. 2003 v jeho platnom znení a článok 25 (všeobecné oprávnenie pre elektronickú komunikáciu a siete) Zákona o elektronickej komunikácii.

Nórsko: Používanie tohto rádiového zariadenia nie je povolené v geografickej oblasti v okruhu 20 km od centra Ny-Ålesund, Svalbard.

Likvidácia starých elektrických a elektronických prístrojov (vzťahuje sa na Európsku úniu a európske krajiny so systémami oddeleného zberu)

Tento symbol na výrobku alebo na jeho obale znamená, že výrobok nesmie byť spracovávaný ako komunálny odpad. Musí sa odovzdať do príslušnej zberne na recykláciu elektrických a elektronických zariadení. Zaručením správnej likvidácie tohto výrobku pomôžete pri predchádzaní potenciálnych negatívnych dopadov na životné prostredie a na zdravie človeka, ktoré by mohli byť zapríčinené nevhodným zaobchádzaním s odpadmi z tohto výrobku. Recyklovaním materiálov pomôžete zachovať prírodné zdroje. Podrobnejšie informácie o recyklácii tohto výrobku vám na požiadanie poskytne miestny úrad, služba likvidácie komunálneho odpadu alebo predajňa, v ktorej ste si tento výrobok zakúpili.

Zneškodňovanie použitých batérií (platí v Európskej únii a ostatných európskych krajinách so zavedeným separovaným zberom)

Tento symbol na batérii alebo obale znamená, že batéria dodaná s týmto výrobkom nemôže byť spracovaná s domovým odpadom.
Na niektorých batériách môže byť tento symbol použitý v kombinácii s chemickými značkami. Chemické značky ortute (Hg) alebo olova (Pb) sú pridané, ak batéria obsahuje viac ako 0,0005% ortute alebo 0,004% olova.
Tým, že zaistíte správne zneškodnenie týchto batérií, pomôžete zabrániť potenciálne negatívnemu vplyvu na životné prostredie a ľudské zdravie, ktorý by v opačnom prípade mohol byť spôsobený pri nesprávnom nakladaní s použitou batériou. Recyklácia materiálov pomáha uchovávať prírodné zdroje.
V prípade, že výrobok, ktorý si z dôvodu bezpečnosti, výkonu alebo integrity údajov vyžaduje trvalé pripojenie zabudovanej batérie, túto batériu môže vymeniť iba kvalifikovaný personál.
Aby ste zaručili, že batéria bude správne spracovaná, odovzdajte tento výrobok na konci jeho životnosti na vhodnom zbernom mieste na recykláciu elektrických a elektronických zariadení.
V prípade všetkých ostatných batérií, postupujte podľa časti, ako vybrať bezpečne batériu z výrobku. Odovzdajte batériu na vhodnom zbernom mieste na recykláciu použitých batérií.
Ak chcete získať podrobnejšie informácie o recyklácii tohto výrobku alebo batérie, kontaktujte váš miestny alebo obecný úrad, miestnu službu pre zber domového odpadu alebo predajňu, kde ste výrobok zakúpili.

Prehľad

Bezdrôtové stereofónne slúchadlá (MDR-NWBT10) Sony (ďalej v tomto návode označované ako Bluetooth slúchadlá) využívajúce bezdrôtovú technológiu Bluetooth.
- Vychutnávajte si hudbu bezdrôtovo použitím prehrávača „WALKMAN", ktorý podporuje funkciu Bluetooth, a Bluetooth audio vysielača (ďalej označovaný ako „Bluetooth zariadenie")*1, ktorý poskytuje základné diaľkové ovládanie Bluetooth slúchadiel pre funkcie hudobného prehrávača (prehrávanie, zastavenie atď.) prostredníctvom spojenia Bluetooth.
- Bluetooth verzia 2.1 + EDR*2 pre vyššiu kvalitu zvuku s menším rušením, nižšou spotrebou energie a jednoduchším pripojením. Bluetooth slúchadlá podporujú nasledujúce profily:
  - A2DP (Advanced Audio Distribution Profile): prenášanie alebo prijímanie zvukového obsahu vysokej kvality.
  - AVRCP (Audio Video Remote Control Profile): ovládanie A/V zariadení; pozastavenie, zastavenie, spustenie prehrávania, ovládanie hlasitosti atď.
- Bluetooth slúchadlá je možné nabíjať prehrávačom „WALKMAN", ktorý podporuje funkciu Power Share*3. Podrobné informácie nájdete v návodoch k prehrávaču „WALKMAN", ktorý podporuje funkciu Power Share.

  *1 Podrobnosti o Bluetooth zariadeniach, ktoré je možné pripojiť k Bluetooth slúchadlám, nájdete na webovej stránke podpory pre zákazníkov.
  *2 Enhanced Data Rate (Zvýšená rýchlosť prenosu údajov)
  *3 Funkcia Power Share umožňuje nabíjanie Bluetooth slúchadiel vnútornou batériou prehrávača „WALKMAN".

Čo je bezdrôtová technológia Bluetooth

Bezdrôtová technológia Bluetooth je bezdrôtová komunikačná technológia s krátkym dosahom, ktorá umožňuje bezdrôtovú komunikáciu medzi digitálnymi zariadeniami, akými sú napríklad digitálne hudobné prehrávače alebo slúchadlá. Na prepojenie nepotrebujete použiť kábel a taktiež nie je potrebné, aby boli zariadenia na seba nasmerované, ako je to v prípade infračervenej technológie. Takéto zariadenie môžete používať napríklad v taške alebo bo vrecku.

Časti a ovládacie prvky

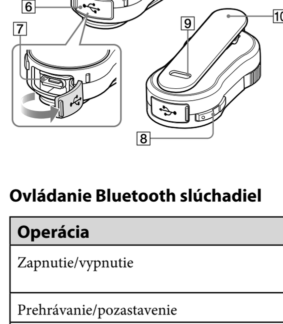

1 Slúchadlá
2 Otočný ovládač (⏮/⏭)
3 Bluetooth anténa
Bluetooth anténu nezakrývajte rukami a pod. počas komunikácie Bluetooth. Komunikácia Bluetooth sa môže prerušiť.
4 Tlačidlo ►II/POWER
5 Indikátor (modrý) (červený)
Indikuje stav komunikácie (modrý) alebo stav napájania (červený).
6 Kryt USB konektora
7 USB konektor
8 Tlačidlo VOL +/–
9 Tlačidlo RESET
10 Spona

Ovládanie Bluetooth slúchadiel

Operácia	Postup
Zapnutie/vypnutie	Stlačte a podržte tlačidlo ►II/POWER približne 2 sekundy. Indikátor blikne a zaznie pípnutie.
Prehrávanie/pozastavenie	Stlačte tlačidlo ►II/POWER.
Zapnutie režimu párovania	Stlačte a podržte tlačidlo ►II/POWER dlhšie ako 7 sekúnd v režime vypnutia, až kým indikátor nebliká striedavo načerveno a namodro.
Presun na začiatok predchádzajúcej alebo aktuálnej skladby/presun na začiatok nasledujúcej skladby	Otočte otočným ovládačom smerom ⏮/⏭.
Rýchly posun dozadu/rýchly posun dopredu	Otočte a podržte otočný ovládač v polohe ⏮/⏭.
Zvýšenie/zníženie hlasitosti	Stlačte tlačidlo VOL +/–.
Súvislé zvýšenie/zníženie hlasitosti	Stlačte a podržte tlačidlo VOL +/–.

Rada
- Ak Bluetooth slúchadla nefungujú podľa očakávania, stlačte tlačidlo RESET (vynulovať) malým špendlíkom a pod. Informácie o párovaní sa po vynulovaní zachovajú.
- Môžete zmeniť bitovú rýchlosť zvuku (zvukový prúd údajov A2DP) pre príjem zvuku z Bluetooth zariadenia.
  - Stlačte a podržte tlačidlo VOL + spolu s tlačidlom ►II/POWER, až kým sa Bluetooth slúchadlá nezapnú.
    Zvuk je odosielaný vo vysokej kvalite (predvolené nastavenie). Stav spojenia však nemusí byť stabilný.
  - Stlačte a podržte tlačidlo VOL – spolu s tlačidlom ►II/POWER, až kým sa Bluetooth slúchadlá nezapnú.
    Kvalita zvuku nemusí byť až tak dobrá ako pri ostatných nastaveniach, ale stav spojenia bude s najväčšou pravdepodobnosťou stabilný. Ak je spojenie nestabilné, použite toto nastavenie.

Poznámka
- Bluetooth slúchadlá nie sú odolné voči ponoreniu ani ošpliechaniu vodou.
  - Ak sú Bluetooth slúchadlá vystavené vode alebo potu, vnútorné časti môžu zhrdzavieť a spôsobiť poruchu Bluetooth slúchadiel.
  - Zabráňte styku Bluetooth slúchadiel s vodou a nepoužívajte ich vo vlhkom prostredí.
  - Nedotýkajte sa ovládacích prvkov ani USB konektora mokrými rukami.
  - Po použití, pred pripojením k počítaču a nabíjaním Bluetooth slúchadiel z nich zotrite suchou handričkou vlhkosť alebo pot.

Informácie o indikátore
Stav Bluetooth slúchadiel môžete skontrolovať podľa indikátora Bluetooth slúchadiel.

Stav	Spôsoby blikania (○: modrá/ ●: červená)
Párovanie Vyhľadávanie	○●○●○●○●○...
Pripojiteľné	○--○--○--○--○...
Pripája	○○-○○-○○-○○...
Pripojené	○---------○----...
Počúvanie skladieb	○○-------○○-...

Rada
Keď je zostávajúca kapacita batérie nízka, farba blikajúceho indikátora sa mení z modrej na červenú.

Nabíjanie Bluetooth slúchadiel

V Bluetooth slúchadlách sa nachádza nabíjateľná lítium-iónová batéria. Pred použitím sa presvedčte, že batéria je nabitá na maximum.
V tejto časti je opísaný spôsob nabíjania z počítača. Pomocou dodaného nabíjacieho kábla je možné Bluetooth slúchadlá nabíjať súčasne s prehrávačom „WALKMAN" alebo ich je možné nabíjať priamo z prehrávača „WALKMAN" (funkcia Power Share). Podrobnosti nájdete v návodoch k prehrávaču „WALKMAN".

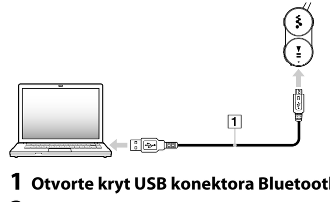

1 **Otvorte kryt USB konektora Bluetooth slúchadiel.**
2 **Prepojte Bluetooth slúchadlá a počítač pomocou Micro USB kábla 1 (dodané).**
Počas nabíjania Bluetooth slúchadiel svieti indikátor (červený). Keď sa nabíjanie dokončí, indikátor automaticky zhasne.

Poznámka k nabíjaniu Bluetooth slúchadiel pomocou počítača
Bluetooth slúchadlá nie je možné nabíjať pomocou Micro USB kábla a nabíjacieho kábla (dodané), ako je to znázornené nižšie.

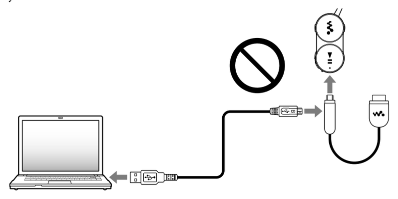

Kontrola stavu nabitia batérie
Stav nabitia batérie môžete skontrolovať pomocou počtu bliknutí indikátora po zapnutí Bluetooth slúchadiel.

Blikanie indikátora (červený)	Stav
3-krát	Úplné nabitie
2-krát	Stredná úroveň nabitia
1-krát	Nízka úroveň nabitia (vyžaduje sa nabitie)

Poznámka
- Stav nabitia batérie nie je možné potvrdiť, keď sú slúchadlá zapnuté.
- Keď je batéria úplne vybitá, zaznie pípnutie a Bluetooth slúchadlá sa automaticky vypnú.

Poznámky k nabíjaniu batérie

- Ak chcete Bluetooth slúchadlá nabiť, použite výlučne Micro USB kábel alebo nabíjací kábel, ktorý tento produkt podporuje. Podrobné informácie o podporovaných produktoch nájdete na webovej stránke podpory pre zákazníkov.
- Ak sa Bluetooth slúchadlá dlhšiu dobu nepoužívajú, indikátor (červený) na slúchadlách sa nemusí rozsvietiť ihneď po pripojení k počítaču. V takom prípade neodpájajte Micro USB kábel od Bluetooth slúchadiel a počkajte, kým sa rozsvieti indikátor (červený).
- Ak sa pokúsite nabiť batériu, kým sú zapnuté Bluetooth slúchadlá, slúchadlá sa automaticky vypnú. Bluetooth slúchadlá nie je možné zapnúť, kým sa nabíjajú.
- Batériu nabíjajte pri teplote okolia 5 °C až 35 °C. Ak sa pokúšate nabíjať batériu v okolitej teplote mimo rozsahu, indikátor (červený) sa môže vypnúť, aj keď nabíjanie nie je dokončené.
- Ak počítač prejde do režimu dlhodobého spánku, kým sú k nemu pripojené Bluetooth slúchadlá, nabíjanie sa nedokončí správne. Pred nabíjaním skontrolujte nastavenie počítača. Indikátor (červený) sa automaticky vypne, keď počítač prejde do režimu dlhodobého spánku. V takom prípade nabite Bluetooth slúchadlá znova.
- Používajte len dodaný Micro USB kábel a pripojte ho priamo do počítača.
  Nabíjanie sa správne nedokončí, ak je pripojenie nepriame, napríklad prostredníctvom USB rozbočovača.

Párovanie

Bluetooth audio zariadenia musia byť najprv navzájom „spárované".
Po spárovaní Bluetooth zariadení nie je potrebné ich opätovné párovanie s výnimkou prípadu, keď sa vymažú informácie o párovaní.*

Proces párovania

Pozrite si návody dodané spolu s Bluetooth zariadeniami. Názov tohto zariadenia je „MDR-NWBT10".

1 **Predtým, než zapnete Bluetooth slúchadlá, zapnite Bluetooth zariadenia a umiestnite ich vo vzdialenosti do 1 m od slúchadiel.**
2 **Na Bluetooth slúchadlách spustite režim párovania.**
Spustenie do režimu párovania
Keď sú Bluetooth slúchadlá vypnuté, stlačte a podržte tlačidlo ►II/POWER na dlhšie ako 7 sekúnd.
Indikátor bude striedavo blikať namodro a načerveno a Bluetooth slúchadlá prejdú do režimu párovania.

* Po zakúpení Bluetooth slúchadiel a pri prvom párovaní stlačte a podržte tlačidlo ►II/POWER približne 2 sekundy, keď sú Bluetooth slúchadlá vypnuté.

Poznámka
Ak sa párovanie nenadviaže do 5 minút, párovanie sa zruší a Bluetooth slúchadlá sa vypnú. V takom prípade opäť začnite od kroku 1.

3 **V Bluetooth zariadení spustite režim párovania.**
Pozrite si návod dodaný spolu s Bluetooth zariadením.
Rada
- Keď sa zobrazí obrazovka na výber cieľa pripojenia, vyberte položku „MDR-NWBT10".
- Keď sa zobrazí obrazovka na zadanie prístupového kľúča, zadajte „0000".

4 **Na Bluetooth zariadení spustite spojenie Bluetooth.**
Keď je párovanie nadviazané, spojenie Bluetooth sa môže v závislosti od Bluetooth zariadenia spustiť automaticky.

Poznámka
Ak chcete párovať viacero zariadení, zopakujte postup od kroku 1 pre každé párovanie.

Zastavenie párovania
Ak chcete Bluetooth slúchadlá vypnúť, stlačte a podržte tlačidlo ►II/POWER približne 2 sekundy.

Vymazanie všetkých informácií o párovaní

1 **Keď sú Bluetooth slúchadlá zapnuté, vypnite ich stlačením a podržaním tlačidla ►II/POWER dlhšie ako 2 sekundy.**
2 **Stlačte a podržte tlačidlo ►II/POWER spolu s tlačidlom ⏮ dlhšie ako 7 sekúnd.**
Indikátor (modrý) blikne 4 krát a všetky informácie o párovaní uložené v tomto produkte sa vymažú.

* V nasledujúcich prípadoch je potrebné vykonať opätovné párovanie.
- Keď sa informácie o párovaní vymažú z Bluetooth slúchadiel, napríklad po oprave a podobne.
- Tieto Bluetooth slúchadlá je možné spárovať až s 8 zariadeniami. Ak je po spárovaní 8 zariadení spárované nové zariadenie, zariadenie, ktorého čas pripojenia je spomedzi 8 spárovaných zariadení najstarší, sa nahradí novým.
- Keď sa párovanie Bluetooth slúchadiel vymaže z Bluetooth zariadenia.

Počúvanie hudby

Poznámka
Pred použitím Bluetooth slúchadiel overte nasledujúce skutočnosti:
- Batéria Bluetooth slúchadiel je dostatočne nabitá.
- Párovanie s Bluetooth zariadením sa už skončilo.

Operácie sa môžu líšiť v závislosti od Bluetooth zariadenia. Prečítajte si aj návody dodané s Bluetooth zariadením.

1 **Zapnite Bluetooth zariadenie.**
2 **Keď sú Bluetooth slúchadlá vypnuté, stlačte a podržte tlačidlo ►II/POWER približne 2 sekundy.**
Indikátor bude blikať načerveno. Informácie o počte bliknutí nájdete v časti „Kontrola stavu nabitia batérie".
3 **Na Bluetooth zariadení spustite spojenie Bluetooth.**
Informácie o ovládaní Bluetooth zariadenia nájdete v návodoch dodaných so zariadením.
4 **Spustite prehrávanie hudby alebo videa v Bluetooth zariadení.**
Funkcie tlačidiel Bluetooth slúchadiel sú opísané v časti „Časti a ovládacie prvky".

Rada
V závislosti od Bluetooth zariadenia môže byť potrebné upraviť hlasitosť na Bluetooth zariadení.

Ukončenie

1 **Ukončite spojenie Bluetooth pomocou Bluetooth zariadenia.**
2 **Stlačením a podržaním tlačidla ►II/POWER vypnite Bluetooth slúchadlá.**
Rozsvieti sa indikátor (modrý) a Bluetooth slúchadlá sa vypnú.

Výber nástavcov slúchadiel

Ak vám nástavce nesedia v ušiach správne, nízkofrekvenčné basy nemusí byť počuť. Ak si chcete vychutnať kvalitnejší zvuk, zmeňte veľkosť nástavcov alebo upravte ich polohu tak, aby vám v ušiach sedeli pohodlne a priliehavo. Na slúchadlách sú z výroby nasadené nástavce veľkosti M. Ak máte pocit, že nástavce veľkosti M vám nesedia v ušiach, vymeňte ich za dodané nástavce veľkosti S alebo L. Keď meníte nástavce slúchadiel, nasaďte ich tak, aby pevne sedeli na slúchadlách, čím predídete tomu, aby sa od slúchadiel odpojili a zostali vám v ušiach.

Nasadenie nástavca
Pootočte a zasuňte vnútornú časť nástavca na slúchadlo tak, aby bola vystupujúca časť slúchadla úplne zakrytá.

Rada
Nástavce sú jednorazové/vymeniteľné. Ak sa nástavce poškodia, vymeňte ich za nové. Podrobnosti o nástavcoch nájdete na webovej stránke podpory pre zákazníkov.

Upozornenia

Informácie o komunikácii Bluetooth

- Bezdrôtová technológia Bluetooth funguje v rozsahu približne 10 metrov.
  Maximálny komunikačný rozsah sa môže líšiť v závislosti od prekážok (ľudské telo, kov, stena a pod.) alebo od elektromagnetického prostredia.
- Vzhľadom na to, že Bluetooth zariadenia a bezdrôtová sieť LAN (IEEE802.11b/g) využívajú rovnakú frekvenciu, môže sa vyskytnúť mikrovlnné rušenie a spôsobiť zhoršenie komunikačnej rýchlosti, šum alebo neplatné spojenie, ak sa Bluetooth slúchadlá používajú v blízkosti zariadenia bezdrôtovej siete LAN. V takom prípade vykonajte nasledujúce kroky:
  - Bluetooth slúchadlá používajte najmenej 10 m od zariadenia bezdrôtovej siete LAN.
  - ak Bluetooth slúchadlá používate vo vzdialenosti do 10 m od zariadenia bezdrôtovej siete LAN, vypnite zariadenie bezdrôtovej siete LAN.
  - umiestnite Bluetooth slúchadlá a Bluetooth zariadenie čo najbližšie k sebe.
- Mikrovlny emitované z Bluetooth zariadenia môžu ovplyvniť fungovanie elektronických zdravotníckych prístrojov. Bluetooth slúchadlá a iné Bluetooth zariadenia vypnite na nasledovných miestach, pretože by mohli spôsobiť nehodu:
  - na miestach, kde sa nachádza horľavý plyn, v nemocnici, vo vlaku, v lietadle alebo na čerpacej stanici
  - v blízkosti automatických dverí alebo požiarneho hlásiča
- Bluetooth slúchadlá podporujú bezpečnostné funkcie, ktoré sú v súlade so štandardom Bluetooth, poskytujúce bezpečné spojenie pri použití bezdrôtovej technológie Bluetooth, avšak v závislosti od nastavenia nemusí byť zabezpečenie dostačujúce. Buďte opatrní pri používaní komunikácie prostredníctvom bezdrôtovej technológie Bluetooth.
- Nepreberáme žiadnu zodpovednosť za únik informácií počas komunikácie Bluetooth.
- Nie je možné garantovať spojenie so všetkými Bluetooth zariadeniami.
- V závislosti od pripojeného zariadenia môže spustenie komunikácie chvíľu trvať.

Ďalšie upozornenia
- Bluetooth slúchadlá neumiestňujte na miesta vystavené vlhkosti, prachu, sadziam alebo pare, priamemu slnečnému svetlu alebo v aute, ktoré čaká na signál dopravného značenia. Môže to spôsobiť poruchu.
- Ak sa po používaní Bluetooth slúchadiel cítite nepohodlne, okamžite prestaňte Bluetooth slúchadlá používať. Ak problém pretrváva, poraďte sa s najbližším obchodným zástupcom spoločnosti Sony.
- Bluetooth slúchadlá nezaťažujte a nevyvíjajte na ne tlak, pretože to môže počas dlhodobého skladovania spôsobiť deformáciu Bluetooth slúchadiel.
- Slúchadlá nevystavujte nadmerným otrasom.
- Slúchadlá čistite mäkkou suchou tkaninou.

Riešenie problémov

Ak počas používania Bluetooth slúchadiel narazíte na nejaké problémy, použite nasledujúci kontrolný zoznam a prečítajte si informácie o podpore k produktom na našej webovej stránke. Ak problém pretrváva, poraďte sa s najbližším obchodným zástupcom spoločnosti Sony.

Bluetooth slúchadlá sa nezapnú.
→ Nabite batériu Bluetooth slúchadiel.
→ Bluetooth slúchadlá nie je možné počas nabíjania zapnúť. Odpojte USB kábel od Bluetooth slúchadiel a potom zapnite napájanie.

Párovanie sa nedá uskutočniť.
→ Bluetooth slúchadlá umiestnite bližšie k Bluetooth zariadeniu.

Spojenie Bluetooth sa nedá nadviazať.
→ Overte, že sú Bluetooth slúchadlá zapnuté.
→ Skontrolujte, či je zapnuté Bluetooth zariadenie aj funkcia Bluetooth.
→ Informácie o párovaní v Bluetooth slúchadlách alebo Bluetooth zariadeniach sa vymažú. Vykonajte párovanie znova.

Zvuk je skreslený alebo prerušovaný.
→ Ak sa v blízkosti nachádza zariadenie, ktoré generuje elektromagnetické žiarenie, ako napríklad zariadenie bezdrôtovej siete LAN, iné Bluetooth zariadenie (zariadenia) alebo mikrovlnná rúra, presuňte sa ďalej od takéhoto zariadenia.
→ Nasmerujte anténu Bluetooth slúchadiel na Bluetooth zariadenie. Uistite sa, že komunikáciu neblokujú žiadne prekážky.

Bluetooth slúchadlá nefungujú správne.
→ Resetujte Bluetooth slúchadlá. Podrobnosti o resetovaní Bluetooth slúchadiel nájdete v časti „Časti a ovládacie prvky" – „Ovládanie Bluetooth slúchadiel".

Nabíjanie sa nedá uskutočniť.
→ Overte, že Bluetooth slúchadlá a počítač sú pevne prepojené Micro USB káblom (dodané).
→ Overte, že je počítač zapnutý a že nie je v pohotovostnom prežime, v režime spánku ani v režime dlhodobého spánku.
→ Overte, že Bluetooth slúchadlá sú k počítaču pripojené priamo, nie prostredníctvom rozbočovača USB.
→ Problém môže spôsobiť USB port počítača, ku ktorému sú slúchadlá pripojené. Ak je k dispozícii iný USB port, pripojte slúchadlá k nemu.
→ V iných prípadoch, ako v prípadoch uvedených vyššie, sa znova pokúste o USB pripojenie.

Nabíjanie trvá príliš dlho.
→ Overte, že Bluetooth slúchadlá sú k počítaču pripojené priamo, nie prostredníctvom rozbočovača USB.

Nepočuť zvuk.
→ Medzi Bluetooth slúchadlami a Bluetooth zariadením nie je nadviazané spojenie Bluetooth. Nadviažte spojenie Bluetooth.
→ Overte, že sa v Bluetooth zariadení prehráva hudba a v prípade potreby zvýšte hlasitosť na pripojenom zaradení.
→ Skontrolujte, či sú Bluetooth slúchadlá zapnuté, a či nie je ich hlasitosť nastavená na príliš nízku úroveň.
→ Znova spárujte Bluetooth slúchadlá a Bluetooth zariadenie.

Nízka úroveň zvuku.
→ Zvýšte hlasitosť na Bluetooth slúchadlách.

Počas prehrávania pravidelne preskakuje zvuk.
→ Zlé podmienky rádiových vĺn môžu rušiť prenos zvuku vo vysokej bitovej rýchlosti. Informácie o zmene nastavenia bitovej rýchlosti nájdete v časti „Časti a ovládacie prvky".

Špecifikácie

Podporované modely
Podrobnosti o podporovaných modeloch týchto Bluetooth slúchadiel nájdete na webovej stránke podpory pre zákazníkov.
Komunikačný systém
Parameter rozhrania Bluetooth – verzia 2.1+EDR*1
Výstup
Parameter rozhrania Bluetooth – trieda napájania 2
Maximálny komunikačný rozsah
Priamy komunikačný rozsah približne 10 m*2
Frekvenčné pásmo
2,4000 GHz – 2,4835 GHz
Spôsob modulácie
FHSS
Kompatibilné profily Bluetooth*3
A2DP (Advanced Audio Distribution Profile)
AVRCP (Audio Video Remote Control Profile)
Podporovaný kodek*4
SBC*5
Rozsah prenosu (A2DP)
20 – 20 000 Hz (Vzorkovacia frekvencia 44,1 kHz)
Prevádzková teplota
0 °C až 35 °C
Napájací zdroj
Zabudovaná nabíjateľná lítium-iónová batéria
Výdrž batérie (súvislé prehrávanie)
Približne 4 hodiny
Čas nabíjania
Nabíjanie cez USB
Približne 2,5 hodiny
Typ prijímača
Zatvorené, dynamické
Budiče slúchadiel
Približne 13,5 mm
Rozmery (š/v/h)
Približne 50,5 mm × 24,5 mm × 11,3 mm
Rozmery (š/v/h, vo vzpriamenej polohe)
Približne 50,5 mm × 25,5 mm × 19,0 mm
Dĺžka kábla
Približne 40 cm
Hmotnosť
27 g

Obsah
- Bezdrôtové stereofónne slúchadlá (1)
- Nástavce slúchadiel pre bezdrôtové stereofónne slúchadlá (Veľkosť S, M, L) (2)
  Na slúchadlách sú z výroby nasadené nástavce veľkosti M.
- Micro USB kábel (1)
- Nabíjací kábel (1)
- Návod na používanie (tento návod) (1)

*1 EDR je skratka pre výraz Enhanced Data Rate (Zvýšená rýchlosť prenosu údajov).
*2 Rozsah sa môže líšiť v závislosti od komunikačného prostredia.
*3 Profily Bluetooth sú štandardizované v súlade s účelom Bluetooth zariadenia.
*4 Kodek označuje kompresiu audio signálu a formát konverzie.
*5 SBC je skratka pre výraz Subband Codec (Kodek čiastkového pásma).

Systémové požiadavky na nabíjanie batérie prostredníctvom Micro USB kábla

- Počítač kompatibilný so štandardom IBM PC/AT s nainštalovaným jedným z nasledujúcich operačných systémov Windows *1:
  Windows XP Home Edition *2 (balík Service Pack 3 alebo novší)/Windows XP Professional *2 (balík Service Pack 3 alebo novší)/Windows Vista Home Basic (balík Service Pack 2 alebo novší)/Windows Vista Home Premium (balík Service Pack 2 alebo novší)/Windows Vista Business (balík Service Pack 2 alebo novší)/Windows Vista Ultimate (balík Service Pack 2 alebo novší)/Windows 7 Starter/Windows 7 Home Basic/Windows 7 Home Premium/ Windows 7 Professional/Windows 7 Ultimate

Iné, ako vyššie uvedené operačné systémy nie sú podporované.
*1 Okrem verzií operačných systémov, ktoré nie sú podporované spoločnosťou Microsoft.
*2 Okrem 64-bitových verzií operačného systému.

Nezaručujeme funkčnosť prehrávača so všetkými počítačmi, ani keď spĺňajú vyššie uvedené systémové požiadavky.

- Nie sú podporované nasledujúce prostredia:
  Po domácky zostavené počítače alebo operačné systémy / Prostredie, ktoré je inováciou (upgrade) pôvodného operačného systému nainštalovaného výrobcom / Prostredie s viacerými operačnými systémami / Prostredie s viacerými monitormi / Macintosh

Dizajn a špecifikácie sa môžu zmeniť bez upozornenia.

Informácie o ochranných známkach
- Slovné označenie a logá Bluetooth vlastní spoločnosť Bluetooth SIG, Inc. a akékoľvek používanie týchto označení spoločnosťou Sony Corporation je predmetom licencie. Ostatné obchodné značky a obchodné známky sú majetkom ich príslušných vlastníkov.
- „WALKMAN" a logo „WALKMAN" sú registrované obchodné značky spoločnosti Sony Corporation.
- Microsoft, Windows a Windows Vista sú registrované obchodné známky spoločnosti Microsoft Corporation v Spojených štátoch a/alebo iných krajinách.
- IBM a PC/AT sú registrované obchodné značky spoločnosti International Business Machines Corporation.
- Macintosh je obchodná značka spoločnosti Apple Inc. registrovaná v USA a v iných krajinách.
- Všetky ostatné obchodné značky a registrované obchodné značky sú obchodnými značkami alebo registrovanými obchodnými značkami ich príslušných vlastníkov. V tomto návode nie sú uvádzané značky TM a ®.

Webová stránka podpory pre zákazníkov
Ak chcete získať akékoľvek informácie týkajúce sa položiek kompatibilných s týmto produktom, alebo ak máte akékoľvek otázky alebo problémy s týmto produktom, navštívte nasledujúce webové stránky.
Pre zákazníkov v Európe:
http://support.sony-europe.com/DNA
Pre zákazníkov v iných krajinách/regiónoch:
http://www.sony-asia.com/support
Pre zákazníkov, ktorí si kúpili zámorské modely:
http://www.sony.co.jp/overseas/support/